INFORMACIÓ DE PRODUCTE

ALPHA STAINLESS

8477UAD100P30-11 red

EAN 4031582370164



La imatge pot diferir del producte original.

ACTUACIÓ

Actuació Roll	●●●○○
El soroll del moviment	●●●○○
Atràcia	●●●●○
Resistència a a la corrosió	●●●●●

ATRIBUCIONS BÀSIQUES

Nom del producte	Alpha stainless
Tipus	Rueda giratoria con Freno total
Tracidad de carga a 4 km/h	150 kg
Conducció elèctrica	No
Inoxidable	Sí
Tracidad de carga estàtica	300 kg
Temperatura (mínim)	-40 °C
Temperatura màxima (màxim)	80 °C
Alçada total	128 mm
Pes total	0,96 kg

SUPORT

Material d'habitatge	Inoxidable, pesat
Forquilla Forma	Ample
Scamiento giratorio	Dues curses de ball
Color	Inoxidable
Desplaçament	41 mm
Sterferencia de giro	242 mm

RODA

Material corporal	Poliamida
Material de la banda de rodadura	Poliuretà, Injectat
El Bearing	Roamiento de rodillos rodets, Inoxidable
Eix	Estirada de nou
Diametralització	100 mm
Banda de rodadura ample	32 mm
La duresa del Banda de rodadura (D)	42 Shore D

FITACIÓ

Tipus de Fitting	Forat per a cargol
Pern Diàmetre del forat	11 mm

© Copyright 2026 TENTE International GmbH

ALPHA STAINLESS

8477UAD100P30-11 red

EAN 4031582370164

BETTER MOBILITY. BETTER LIFE.

Plànols del producte

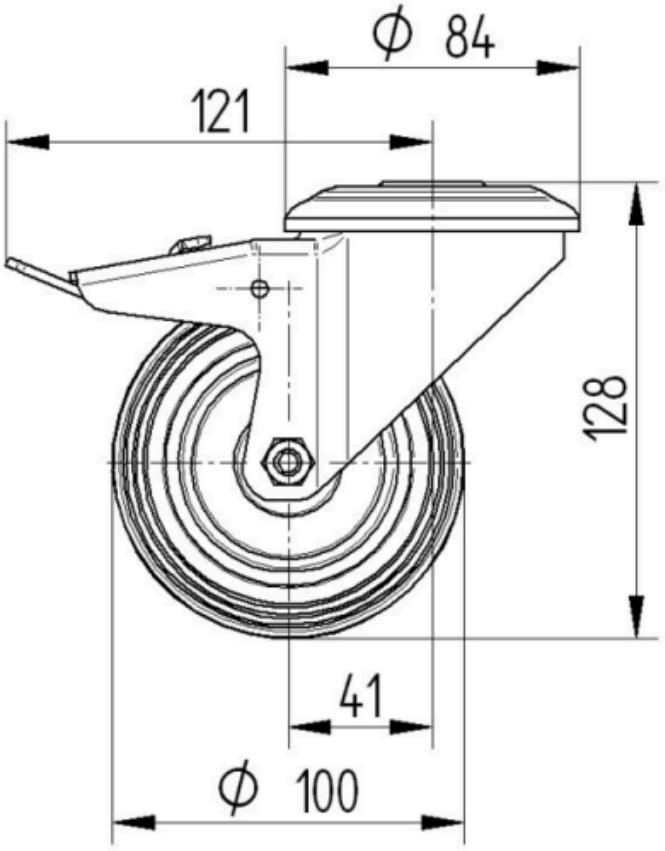

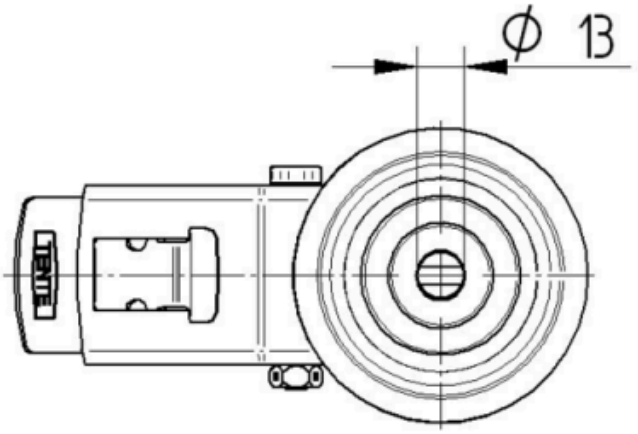

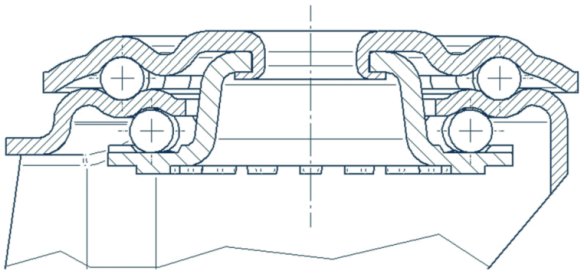

© Copyright 2026 TENTE International GmbH