INFORMAZIONI DI PRODOTTO

ZETA

4688IEP160P63

EAN 4031582308266



L'immagine può differire dal prodotto originale

PRESTAZIONI

Prestazioni di rotolamento	●●●●○
Rumore	●●●●●
Attrito	●●●○○
Resistenza alla corrosione	●●●○○

ATTRIBUTI PRINCIPALI

Nome del prodotto	Zeta
Tipo	Ruota fissa
Standard	EN12532 - Attrezzature di trasporto
Portata a 4 km/h	350 kg
Portata a 6 km/h	280 kg
Elettricamente conduttivo	No
Inossidabile	No
Portata statica	700 kg
Intervallo di temperatura (minimo)	-20 °C
Intervallo di temperatura (massimo)	85 °C
Altezza totale	200 mm
Larghezza complessiva	117 mm
Peso complessivo	2,57 kg

SUPPORTO

Materiale di costruzione	Lamiera di acciaio, molto pesante
Forma della forcella	Largo, Rinforzato
Colore	Passivato blu

RUOTA

Tread hardness	morbido
Materiale del corpo	Alluminio
Materiale del battistrada	Gomma elastica, nera, vulcanizzata
Cuscinetto	Cuscinetti a sfere di precisione
Asse	Vite con dado
Colore Ruota	Nero (simile a RAL9005)
Parafili	Senza parafili
Diametro	160 mm
Larghezza battistrada	50 mm
Larghezza corpo	50 mm
Durezza del Battistrada (A)	67 Shore A

FISSAGGIO

Tipo di fissaggio	Piastra rettangolare
Lunghezza della piastra	137 mm
Larghezza della piastra	117 mm
Lunghezza foro piastra (minima)	75 mm
Lunghezza foro piastra (massima)	80 mm
Larghezza foro piastra (minima)	75 mm
Larghezza foro piastra (massima)	105 mm
Diametro del foro della piastra	11 mm

© Copyright 2026 TENTE International GmbH

ZETA

4688IEP160P63

EAN 4031582308266

Numero d'ordine 00804233

Disegni del prodotto

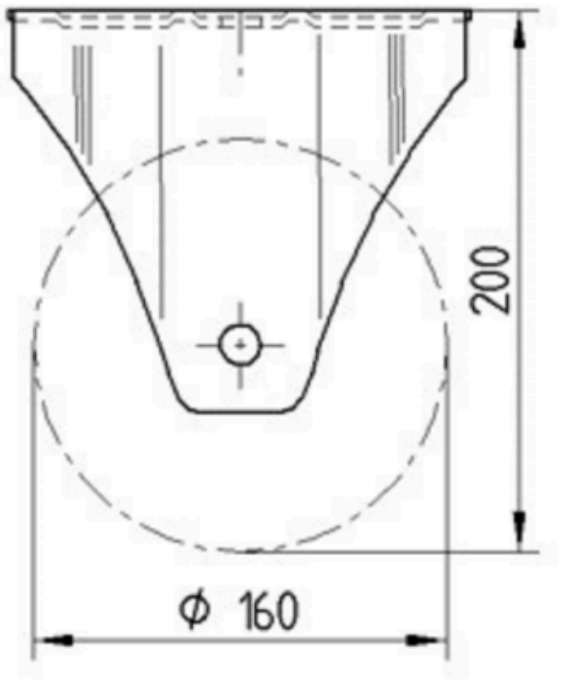

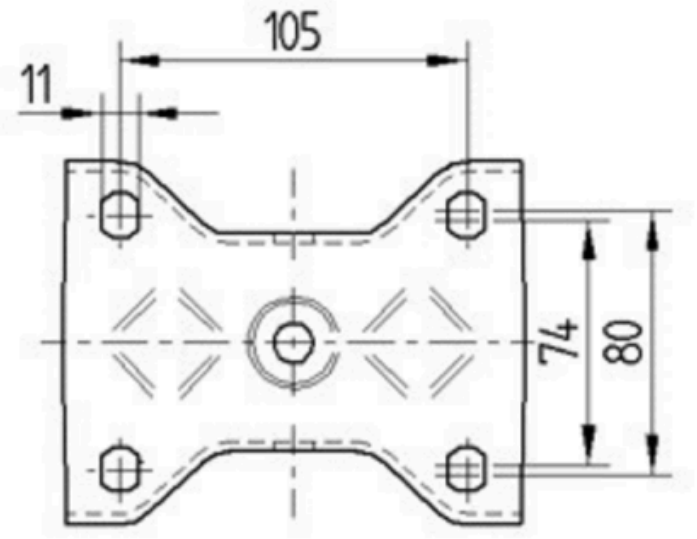

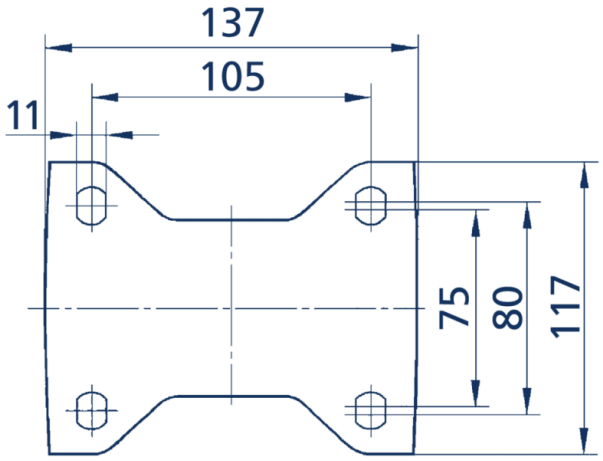

© Copyright 2026 TENTE International GmbH