ИНФОРМАЦИЯ ЗА ПРОДУКТА

DELTA

3642ITP200P63 f.d-lock

EAN 4031582337433



Изображението може да се различава от оригиналния продукт

ИЗПЪЛНЕНИЕ

Производителност на ролката	●●●○○
Шум от движение	●●●○○
Привличане	●●●●○
Устойчив на корозия	●●●○○

ОСНОВНИ АТРИБУТИ

Име на продукта	Delta
Тип	Въртящ се Колело с Пълно заключване Горен край на колелото
Стандартен	EN12532 - Транспортно оборудване
Товароносимост при 4 км/ч	600 kg
Товароносимост при 6 км/ч	480 kg
Електропроводим	Не
Неръждаемост	Не
Статичен Товароносимост	1200 kg
Температурен диапазон (минимален)	-10 °C
Температурен диапазон (максимален)	60 °C
Обща височина	250 mm
Обща ширина	94 mm
Общо тегло	3.63 kg

ВИЛКА

Материал на корпуса	Стоманен лист, тежък
Форма Вилица	Обхват Закалено
Въртящ се лагер	Прецизен сачмен лагер
Цвят	Синьо покритие
Изместване	55 mm
Радиус на завъртане	155 mm
Интерференция при завъртане	310 mm
Диаметър на купол	94 mm

КОЛЕЛО

Материал на тялото	Алуминий
Материал на реазбата	Полиуретан, Пресовано
Лагер	Прецизен сачмен лагер
Ос	Завинтен с гайка
Цвят на Колело	Медено жълто (RAL1005)
Предпазители за резби	Без предпазно устройство за резба
Диаметър	200 mm
Ширина на Резба	50 mm
Ширина на тялото	50 mm
Твърдост на Резба (A)	92 Бръснач A
Твърдост на Резба (D)	42 Бръснач D

ПРИЛЯГАНЕ

Тип на фитинга	Правоъгълна плака
Дължина на плаката	137 mm
Ширина на плаката	105 mm
Дължина на отвора на плаката (минимална)	75 mm
Дължина на отвора на плаката (максимална)	80 mm
Ширина на отвора на плаката (минимална)	105 mm
Ширина на отвора на плаката (максимална)	105 mm
Диаметър на отвора на плаката	11 mm

© Copyright 2026 TENTE International GmbH

DELTA

3642ITP200P63 f.d-lock

EAN 4031582337433

Номер на поръчката 00833704

Product Drawings

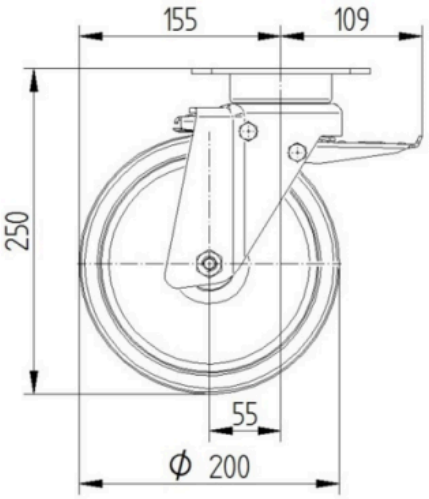

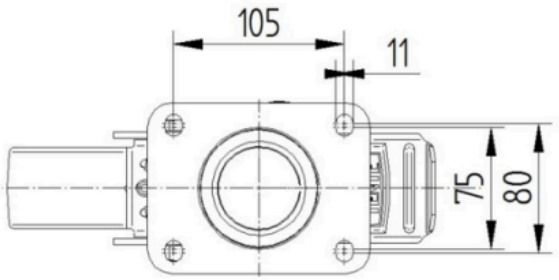

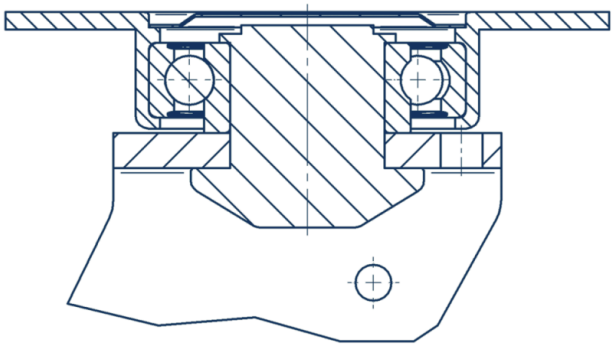

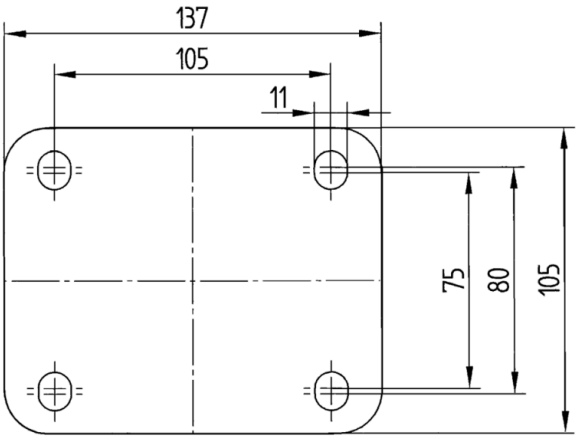

© Copyright 2026 TENTE International GmbH