ИНФОРМАЦИЯ О ПРОДУКТЕ

GALEA

5075PJP100P30-10

EAN 4031582379266



Изображение может отличаться от оригинального продукта

ПРОИЗВОДИТЕЛЬНОСТЬ

Производительность рулона	●●●●○
Шум движения	●●●●○
Исчезновение	●●●●○
Устойчивость к коррозии	●●●○○

ОСНОВНЫЕ АТРИБУТЫ

Название продукта	Galea
Тип	Поворотное Колесная опора с Тормоз колеса
Стандартный	EN12530 — ролики устройств
Грузоподъемность при 3 км/ч	100 kg
Электропроводящий	Нет
Нержавеющая сталь	Нет
Грузоподъемность статическая	200 kg
Диапазон температур (минимальный)	-20 °C
Диапазон температур (максимальный)	60 °C
Общая высота	139 mm
Общая ширина	66 mm
Общий вес	0,48 kg

КРОНШТЕЙН

Материал корпуса	Полиамид
Форма Вилы	Закрыто
Поворотный узел	Две гонки с мячом
Офсет (Смещение)	40 mm
Радиус поворота	128 mm
Поворотное соединение	256 mm
Диаметр купола	59 mm

КОЛЕСО

Материал корпуса	Полипропилен
Материал протектора	Термопластичная резина
Подшипник	Прециссионый шариковый подшипник
Защита от проводов	С защитой резьбы
Диаметр	100 mm
Ширина Протектор	30 mm
Твердость Протектор (A)	87 Береговая A

ФИТИНГ

Тип фитинга	Отверстие под болт
Диаметр отверстия Болт	10 mm

© Copyright 2026 TENTE International GmbH

GALEA

5075PJP100P30-10

EAN 4031582379266

BETTER MOBILITY. BETTER LIFE.

Чертежи изделия

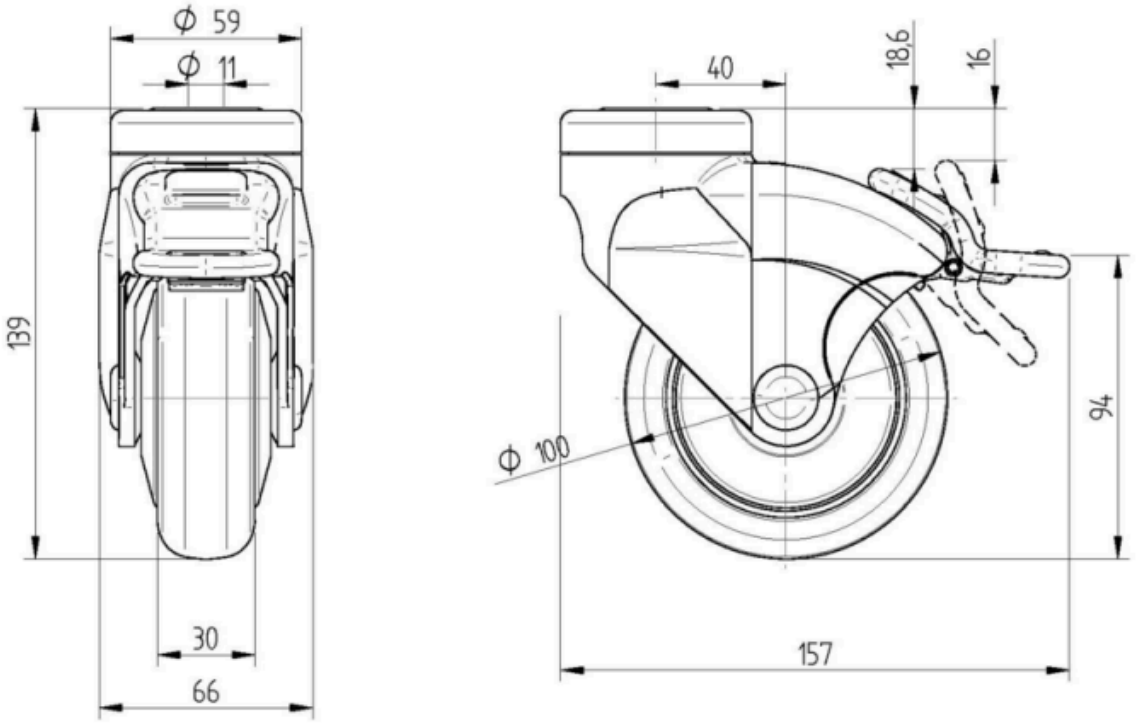

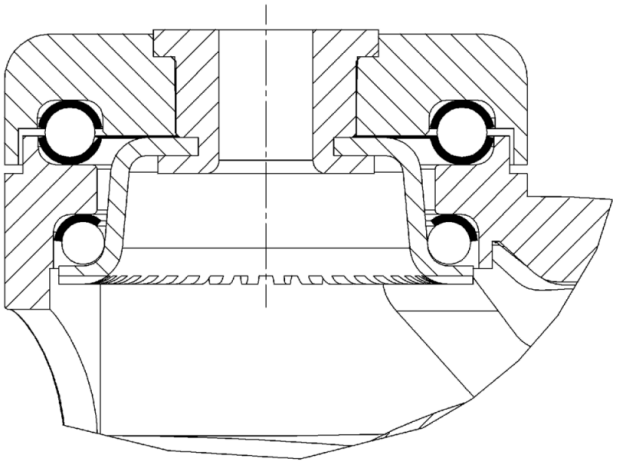

© Copyright 2026 TENTE International GmbH