PRODUCTINFORMATIE

ALPHA

3470PJP125P62 65A

EAN 4031582409727



Afbeelding kan verschillen van het oorspronkelijke product

PRESTATIES

Rolprestaties	●●●○○
Bewegingsgeluid	●●●●●
Verloop	●●●○○
Corrosieweerstand	●●●○○

KERNKENMERKEN

Productnaam	Alpha
Type	Zwenkwiel
Standaard	EN12532 - Transportuitrusting
Draagvermogen bij 4 km/u	180 kg
Elektrisch geleidend	Nee
Roestvrij	Nee
Statisch Draagvermogen	360 kg
Temperatuurbereik (minimaal)	-20 °C
Temperatuurbereik (maximaal)	60 °C
Totale hoogte	155 mm
Totale breedte	75 mm
Totaal gewicht	0,96 kg

VORK

Materiaal van de behuizing	Staalplaat, zwaar
Vork Vorm	Breed
Zwenklager	Dubbele kogeldraaikrans
Kleur	Blauw gepassiveerd
Offset	40 mm
Zwenk radius	102,5 mm
Uitzwenking	205 mm
Diameter koepel	75 mm

WIEL

Tread hardness	zacht
Wielkern materiaal	Polypropyleen
Materiaal loopvlak	Thermoplastisch rubber
Lager	Precisiekogellagers
As	Vastgeschroefd met moer
Kleur Wiel	Zilvergrijs (RAL7001)
Afdekkapjes	Met afdekkapjes
Diameter	125 mm
Breedte Loopvlak	32 mm
Breedte wielkern	40 mm
Hardheid van het loopvlak (A)	65 Shore A

BEVESTIGING

Type bevestiging	Rechthoekige plaat
Lengte plaat	105 mm
Breedte plaat	80 mm
Lengte bevestigingsgat (minimaal)	77 mm
Lengte bevestigingsgat (maximaal)	60 mm
Breedte bevestigingsgat (minimaal)	77 mm
Breedte bevestigingsgat (maximaal)	80 mm
Diameter bevestigingsgat	9 mm

© Copyright 2026 TENTE International GmbH

ALPHA

3470PJP125P62 65A

EAN 4031582409727

Bestelnummer 00061811

Producttekeningen

3470U00125P62-neu

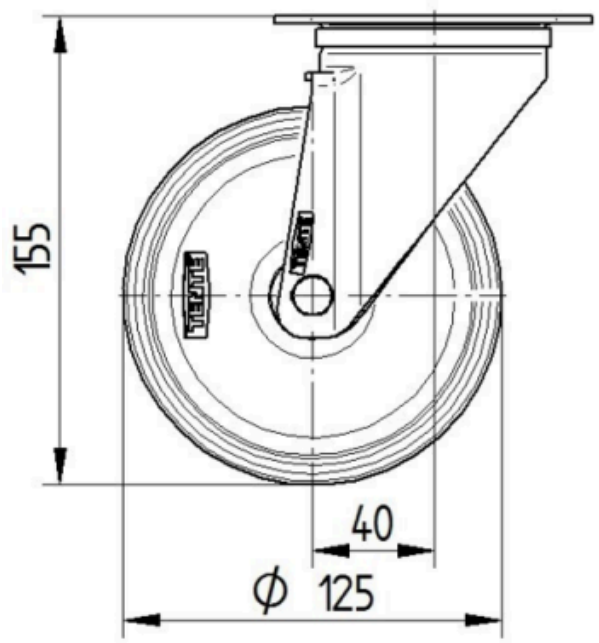

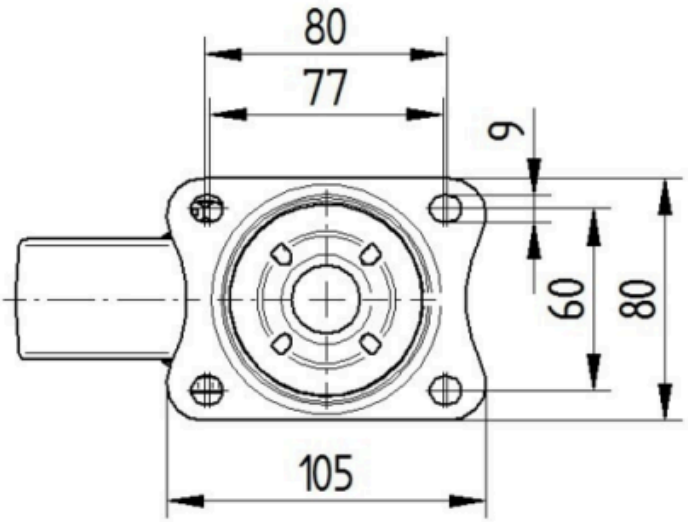

Platte 3470-080P62-105x80

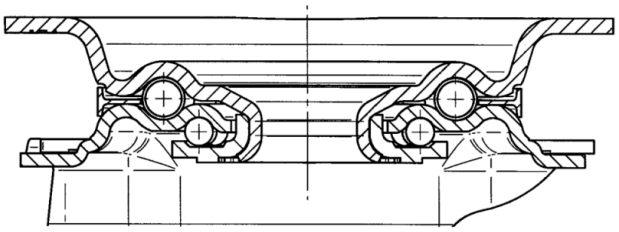

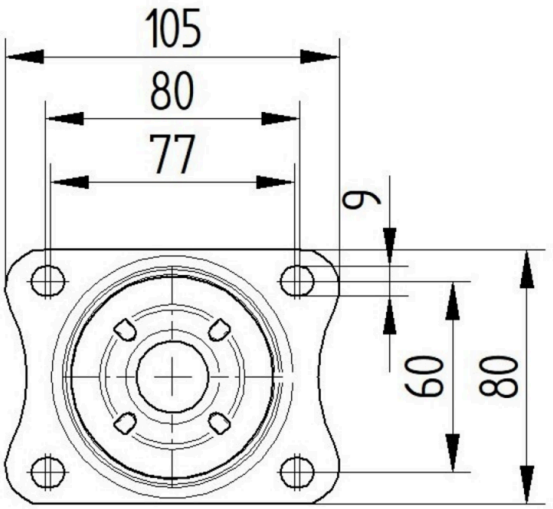

© Copyright 2026 TENTE International GmbH