INFORMAȚII DESPRE PRODUS

ZETA

4681UOP200P63 XL

EAN 4031582400601



Imaginea poate fi diferită de produsul original

PERFORMANȚĂ

Performanța rolei	●●●●●
Zgomot de mișcare	●○○○○
Atriție	●●●●●
Rezistență la coroziune	●●●○○

ATRIBUTELE DE BAZĂ

Nume produs	Zeta
Tip	Rola pivotantă cu Blocare direcțională
Standard	EN12532 - Echipament de transport
Capacitate de încărcare la 4 km/h	800 kg
Capacitate de încărcare la 6 km/h	640 kg
Conductiv electric	Nu
Inoxidabil	Nu
Capacitate de încărcare statică	1600 kg
Interval de temperatură (minim)	-0,5 °C
Înălțime totală	240 mm
Greutate totală	3,2 kg

FURCA

Materialul de construcție	Tablă de oțel, foarte grea
FormăFurcă	Larg, Rezistent
Rulment pivotant	Două curse cu mingi, Rezistent sau Inoxidabil
Culoare	Pasivat în albastru
Offset	55 mm
Interferență pivotantă	230 mm

ROATĂ

Material pentru corp	Poliamidă
Material al benzii de rulare	Identic cu corp Roată
Lagăr	Rulment cu bile de precizie
Axă	Înșurubat cu piuliță
Protecție pentru filet	Cu protecție pentru filet
Diametru	200 mm
Benză de rulare	50 mm
Duritatea benzii de Benză de rulare (D)	75 malul D

RACORD

Tip ajustare	Placă dreptunghiulară
Lungime placă	137 mm
Lățimea plăcii	105 mm
Lungime orificiu placă (maximă)	105 mm
Lățimea orificiului plăcii (minim)	75 mm
Lățimea orificiului plăcii (maximă)	80 mm
Diametru orificiu placă	11 mm

© Copyright 2026 TENTE International GmbH

ZETA

4681UOP200P63 XL

EAN 4031582400601

BETTER MOBILITY. BETTER LIFE.

Desene ale produsului

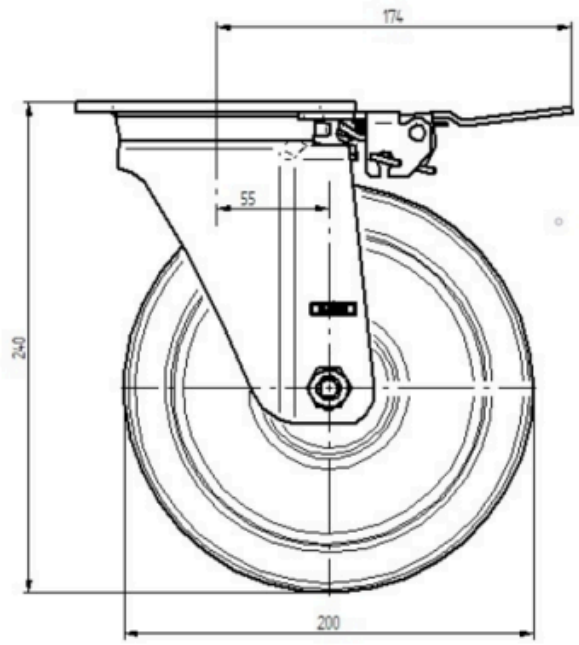

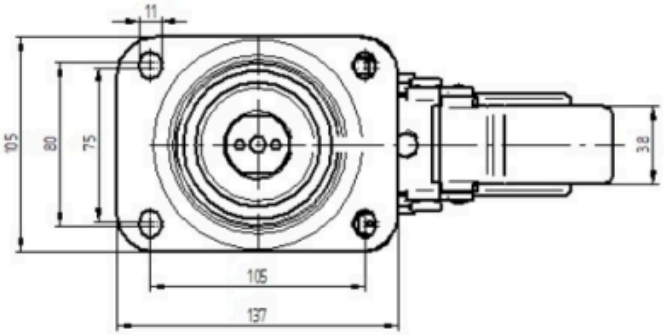

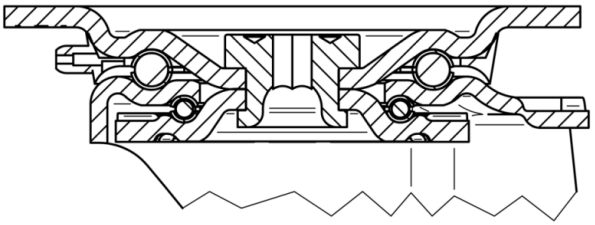

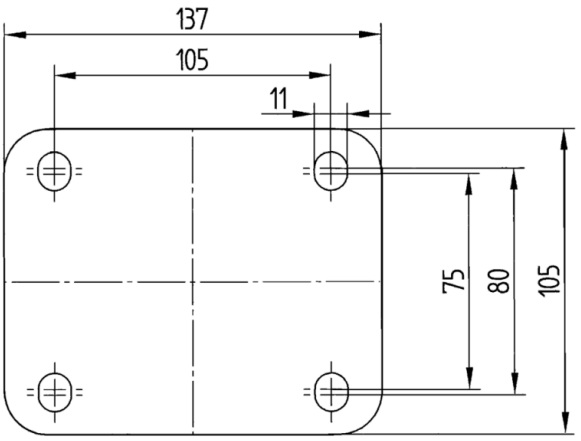

© Copyright 2026 TENTE International GmbH