ALPHA

3477PVJ200P63

EAN 4031582377996

BETTER MOBILITY. BETTER LIFE.

Attēls var atšķirties no oriģinālā produkta

VEIKTSPĒJA

Ruļļa veiktspēja	●●●○○
Kustības troksnis	●●●○○
Nodilums	●●○○○
Korozijas izturīgs	●●●○○

PAMATAATRIBŪTI

Produkta nosaukums	Alpha
Korpusa tips	Grozāmais atbalsta ritenis ar pilno bloķēšanu
Standarta	EN12532 - Transporta aprīkojums
Kravnesība pie 4 km/h	205 kg
Statiskā kravnesība	410 kg
Temperatūras diapazons (minimālais)	-20 °C
Temperatūras diapazons (maksimālais)	60 °C
Kopējais augstums	240 mm
Kopējais svars	3,24 kg

RITENIS

Korpusa materiāls	Polipropilēns
Protektora materiāls	Cietā gumija, melna
Gūltnis	Cuscinetto a rulli
Ass	Pieskrūvēts ar uzgriezni
Izplešanās armatūra	Ar vītņu aizsargu
Diametrs	200 mm
Protektora platums	50 mm
Protektora cietība (A)	85 Krasts A

KRONŠTEINIS

Materiāls	Tērauda loksne, smaga
Dakšas forma	Plašs
Grozāmais gultnis	Divu bumbu sacīkstes
Ofsets	55 mm
Pagrieziena rādiuss	167 mm
Grozāms savienojums	334 mm

UZSTĀDĪŠANA

Uzstādīšanas veids	Taisnstūra plāksne
Plāksnes garums	137 mm
Plāksnes platums	105 mm
Plāksnes atveres garums (maksimālais)	105 mm
Plāksnes atveres platums (minimālais)	75 mm
Plāksnes atveres platums (maksimālais)	80 mm
Plāksnes atveres diametrs	11 mm

© Copyright 2026 TENTE International GmbH

ALPHA

3477PVJ200P63

EAN 4031582377996

BETTER MOBILITY. BETTER LIFE.
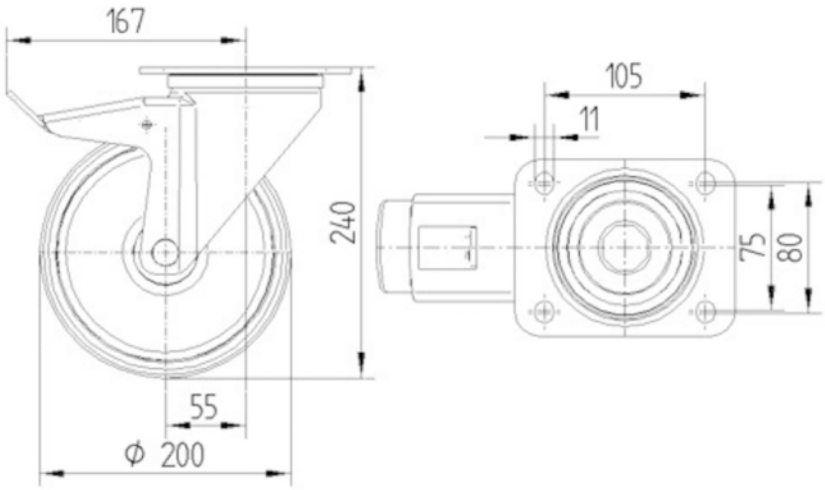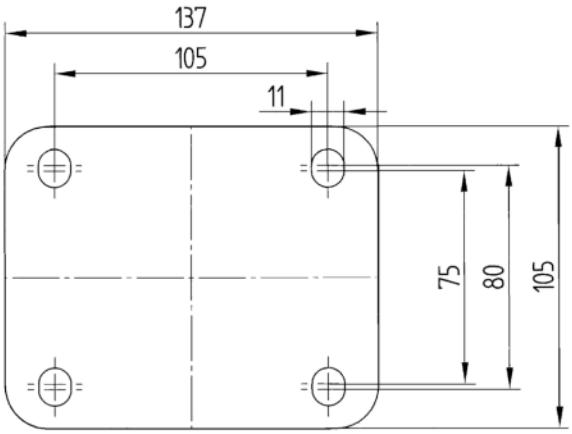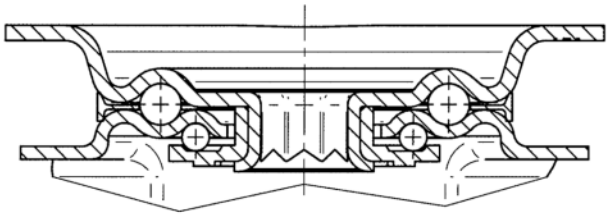
TEHNISKIE RASĒJUMI