TERMÉKINFORMÁCIÓK

DURATECH PLUS

MMP050x26-Ø15

EAN 4031582399370



A kép eltérhet az eredeti terméktől

KERÉK

Felépítmény anyaga	Poliamid, szupernehéz
Futófelület anyaga	Dupla karimás, nyomvonalas
Csapágy	Precíziós golyóscsapágy
Szálvédők	Futófelület védelem nélkül
Átmérő	50 mm
Futófelület szélessége	26 mm
Tengely furat átmérője	15 mm
Kerékagy hossza	32 mm
A futófelület keménysége (D)	75 Shore D

TELJESÍTMÉNY

Gördülési ellenállás teljesítménye	●●●●●
Mozgás zajkibocsátása	●●●○○
Kopás	●●●●●
Korrozióálló képesség	●●●○○

ALAPVETŐ TULAJDONSÁGOK

Termék neve	Duratech plus
Ház típusa	Kerék
Standard	EN12533 - Nehézipari görgők
Teherbírás 4 km/h-nál	240 kg
Teherbírás 6 km/h-nál	200 kg
Elektromosan vezető	Nem
Rozsdamentes	Nem
Statikus teherbírás	480 kg
Hőmérséklet-tartomány (minimális)	-40 °C
Hőmérséklet-tartomány (maximális)	80 °C

© Copyright 2026 TENTE International GmbH

DURATECH PLUS

MMP050x26-Ø15

EAN 4031582399370

Rendelési szám 00860912

Termékrajzok

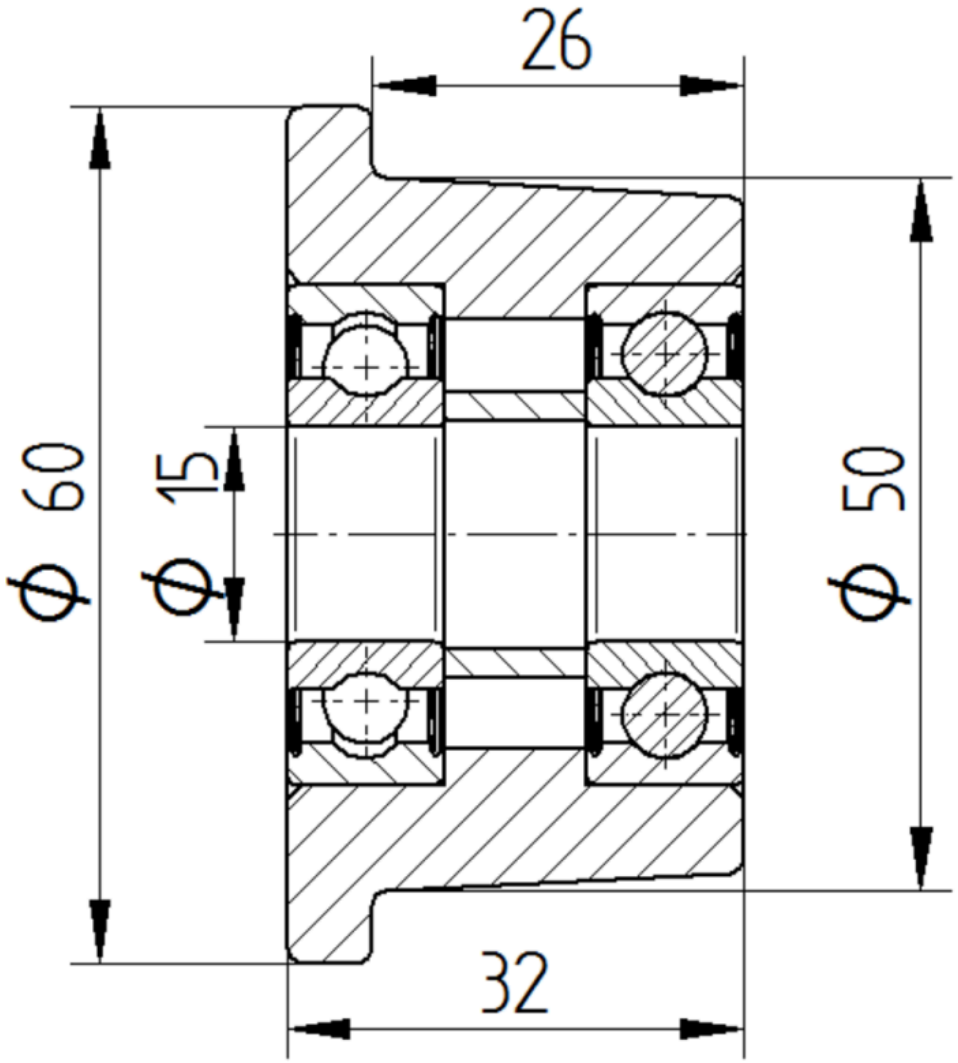

© Copyright 2026 TENTE International GmbH