INFORMAZIONI DI PRODOTTO

DURATECH

TOP 080x60-Ø20 HL60

EAN 4031582365436



L'immagine può differire dal prodotto originale

PRESTAZIONI

Prestazioni di rotolamento	●●●●●
Rumore	●●○○○
Attrito	●●●●●
Resistenza alla corrosione	●●●○○

ATTRIBUTI PRINCIPALI

Nome del prodotto	Duratech
Tipo	Ruota
Standard	EN12533 - Ruote per applicazioni pesanti
Portata a 4 km/h	600 kg
Portata a 6 km/h	500 kg
Elettricamente conduttivo	No
Inossidabile	No
Portata statica	1000 kg
Intervallo di temperatura (minimo)	-40 °C
Intervallo di temperatura (massimo)	80 °C
Peso complessivo	0,44 kg

RUOTA

Materiale del corpo	Poliammide, pesante
Materiale del battistrada	Identico al nucleo
Cuscinetto	Cuscinetti a sfere di precisione
Colore Ruota	Bianco naturale
Parafili	Senza parafili
Diametro	80 mm
Larghezza battistrada	60 mm
Asse diametro del foro	20 mm
Lunghezza mozzo	60 mm
Larghezza corpo	60 mm
Durezza del Battistrada (D)	75 Shore D
Tipo di cuscinetto	6204

© Copyright 2026 TENTE International GmbH

DURATECH

TOP 080x60-Ø20 HL60

EAN 4031582365436

Numero d'ordine 00860864

Disegni del prodotto

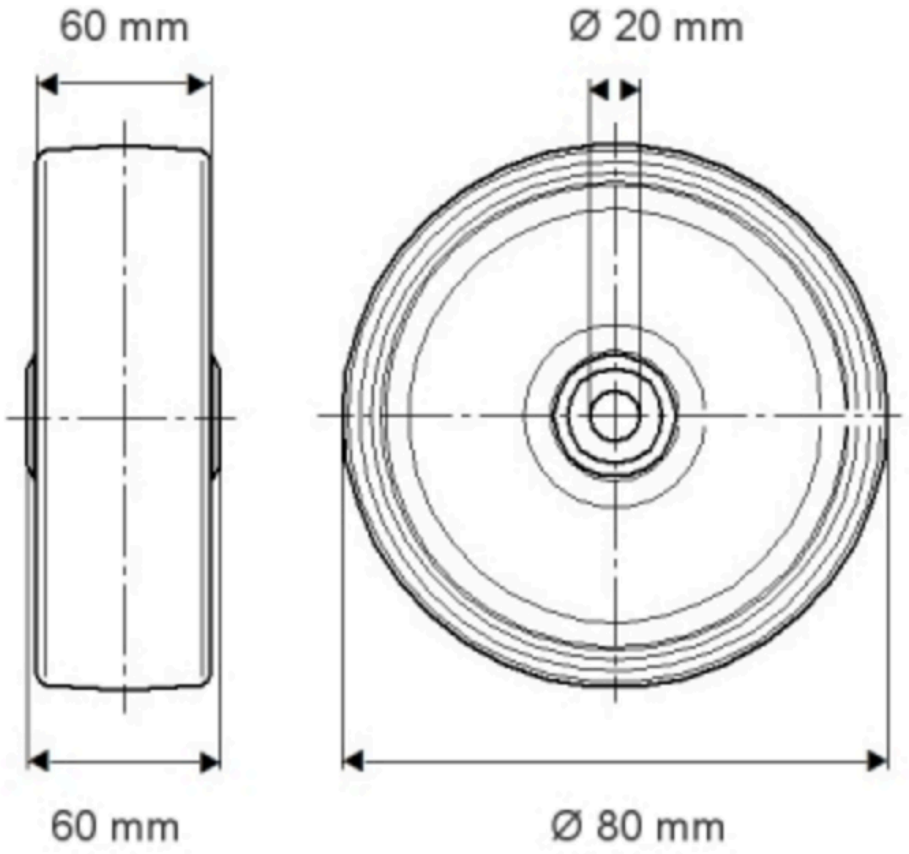

© Copyright 2026 TENTE International GmbH

DURATECH

TOP 080x60-Ø20 HL60

EAN 4031582365436

Numero d'ordine 00360864

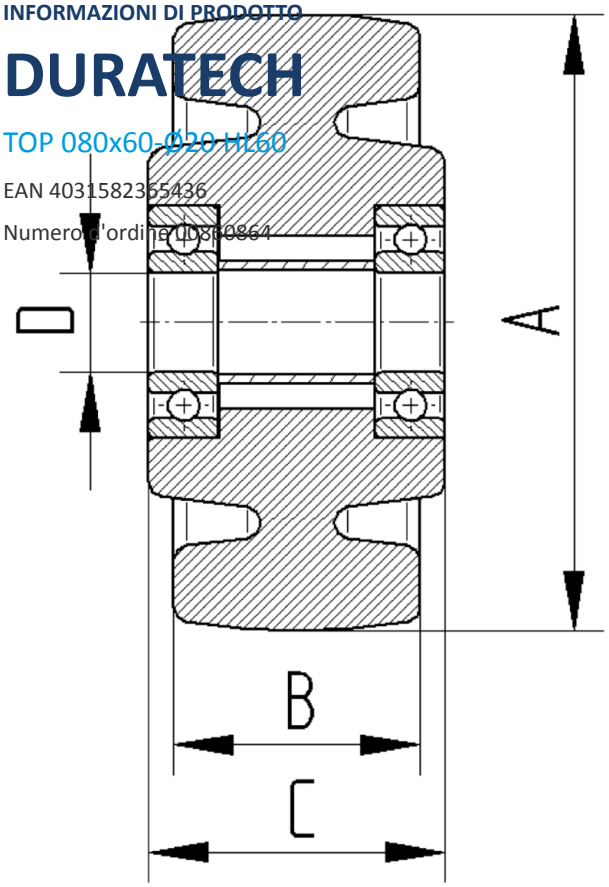

BETTER MOBILITY. BETTER LIFE.

© Copyright 2026 TENTE International GmbH