PURETECH

DVR125x37-Ø12 HL44,4

EAN 4031582442441



ROUE

Diamètre	125 mm
Largeur du bandage	37 mm
Diamètre de l'alésage	12 mm
Longueur de moyeu	44.4 mm

PERFORMANCE

Performance de roulage	●●●○○
Bruit de mouvement	●●●○○
Usure	●●○○○
Résistance à la corrosion	●●●○○

ATTRIBUTS DE BASE

Nom du produit	Puretech
Capacité de charge à 4 km/h	100 kg
Conducteur d'électricité	no
Inoxydable	no
Capacité de charge statique	200 kg
Plage de température (minimale)	-20 °C
Plage de température (maximale)	60 °C
Poids	0.58 kg

© Copyright 2026 TENTE International GmbH

PURETECH

DVR125x37-Ø12 HL44,4

EAN 4031582442441

BETTER MOBILITY. BETTER LIFE.

Dessins du produit

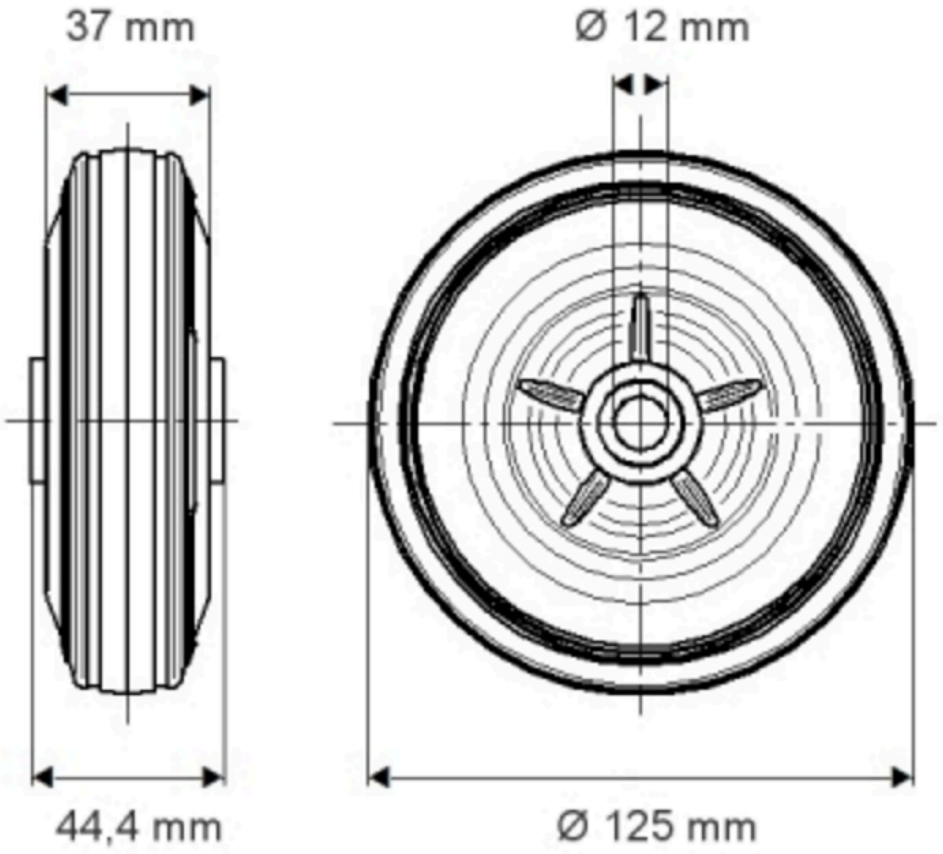

© Copyright 2026 TENTE International GmbH