PRODUKTINFORMATION

STYLEA

5925UOI035L51-9 LOW

EAN 4031582356762



Billedet kan afvige fra det oprindelige produkt

YDEEVNE

Rullemodstand	●●●○○
Kørselsstøj	●●●○○
Abrasion	●●●●●
Rustbeskyttelse	●●●●○

PRIMÆRE EGENSKABER

Produktnavn	Stylea
Type	Drejeligt Hjul med Hjulbremse
Standard	EN12528 - Møbelhjul
Belastning ved 3 km/t	50 kg
Elektrisk ledende	Nej
Rustfri	Nej
Belastning Statisk	100 kg
Temperaturområde (minimum)	-20 °C
Temperaturområde (maksimum)	60 °C
Byggehøjde	31 mm
Samlet bredde	52 mm
Samlet vægt	50 kg

GAFFEL

Materialer til boliger	Polyamid
Gaffel Form	Dobbelt Hjul
Drejekrans	Stift, drejelig
Udladning	12 mm
Udfaldsradius	45 mm
Udfaldsdiameter	90 mm
Dome-diameter	15,2 mm

HJUL

Fælgmateriale	Polyamid
Hjulbanemateriale	Identisk med Hjulfælg
Leje	Glideleje med Afstandsrør
Aksel	Nittet
Trådfang	Uden trådfang
Diameter	35 mm
Hjulbane bredde	11 mm

MONTERING

Monteringstype	Hul til montagesplit til B10-fitting
Bolt Huldiameter	9 mm

© Copyright 2026 TENTE International GmbH

STYLEA

5925UOI035L51-9 LOW

EAN 4031582356762

Produkttegninger

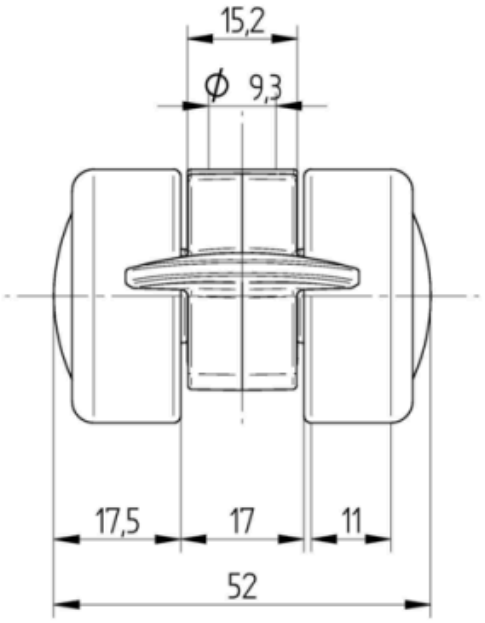

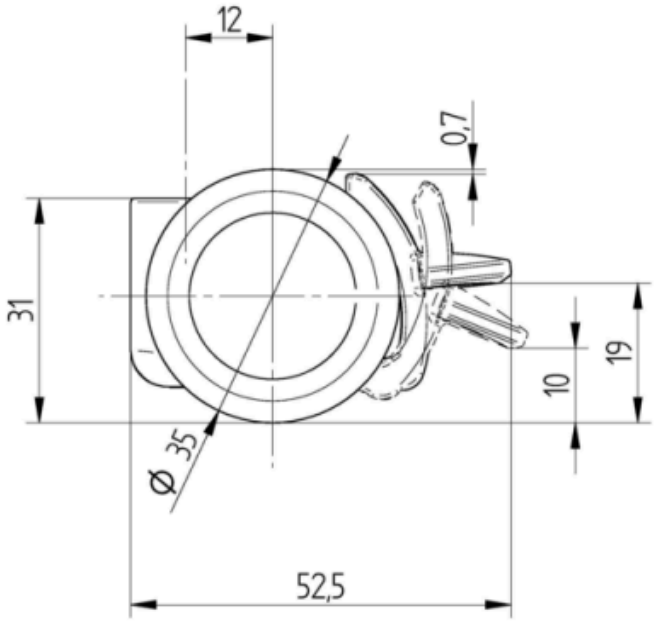

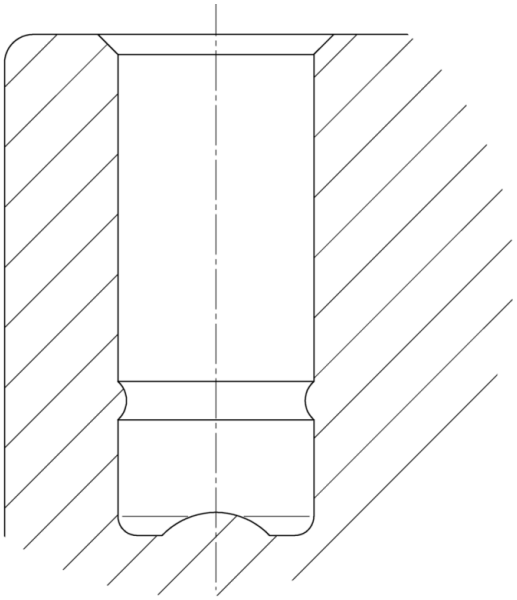

© Copyright 2026 TENTE International GmbH