PRODUKTINFORMATION

KAPPA

9682FTP300P64-80

EAN 4031582430615



Billedet kan afvige fra det oprindelige produkt

YDEEVNE

Rullemodstand	●●●●○
Kørselsstøj	●●●○○
Abrasion	●●●●○
Rustbeskyttelse	●●●○○

PRIMÆRE EGENSKABER

Produktnavn	Kappa
Type	Drejeligt Hjul med Totalbremse, Medløbende
Standard	EN12533 – Sværlasthjul
Belastning ved 4 km/t	2400 kg
Belastning ved 6 km/t	2000 kg
Elektrisk ledende	Nej
Rustfri	Nej
Belastning Statisk	4800 kg
Temperaturområde (minimum)	-20 °C
Temperaturområde (maksimum)	60 °C
Byggehøjde	355 mm
Samlet vægt	19,01 kg

GAFFEL

Materialer til boliger	Støbejern eller smedet jern, tungt
Gaffel Form	Bred, Forstærket
Drejekrans	Drejekrans med dobbelt kuglekrans, Forstærket eller Rustfri
Udladning	70 mm
Udfaldsdiameter	452 mm
Lubrication nipple	1

HJUL

Fælgmateriale	Støbejern
Hjulbanemateriale	Polyuretan, Støbt
Leje	Præcisionskugleleje
Aksel	Skruet med møtrik
Trådfang	Med trådfang
Diameter	300 mm
Hjulbane bredde	80 mm
Hårdhed af Hjulbane (A)	92 Shore A

MONTERING

Monteringstype	Rektangulær plade
Pladelængde	175 mm
Pladebredde	140 mm
Længde på pladehul (maksimum)	140 mm
Pladehullets bredde (maksimum)	105 mm
Pladehullets diameter	15 mm

© Copyright 2026 TENTE International GmbH

KAPPA

9682FTP300P64-80

EAN 4031582430615

Produkttegninger

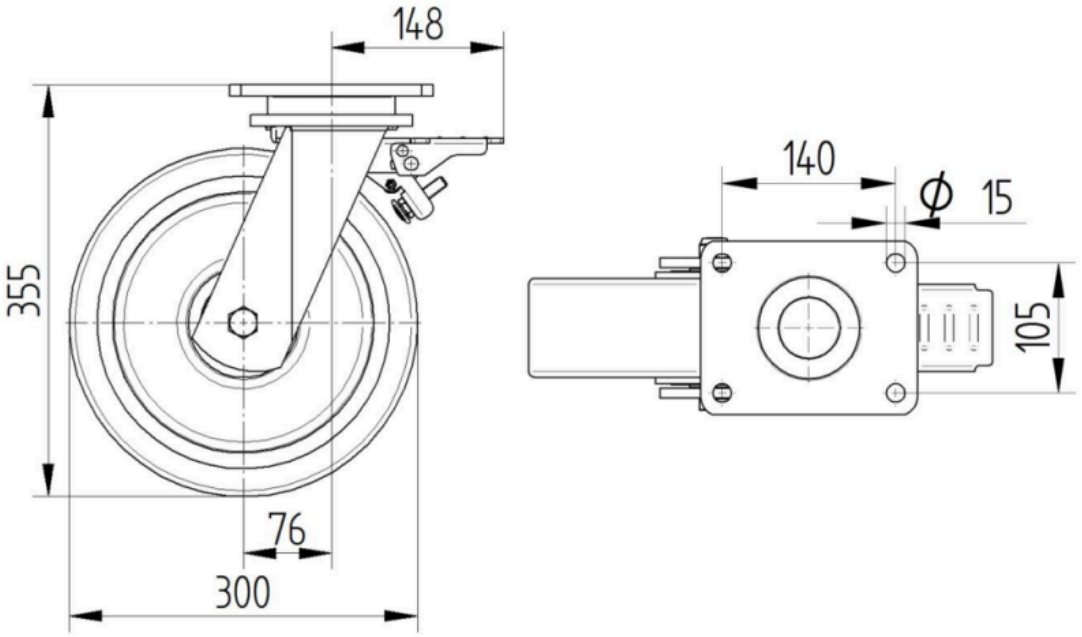

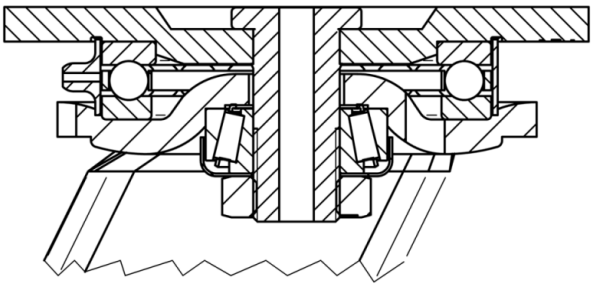

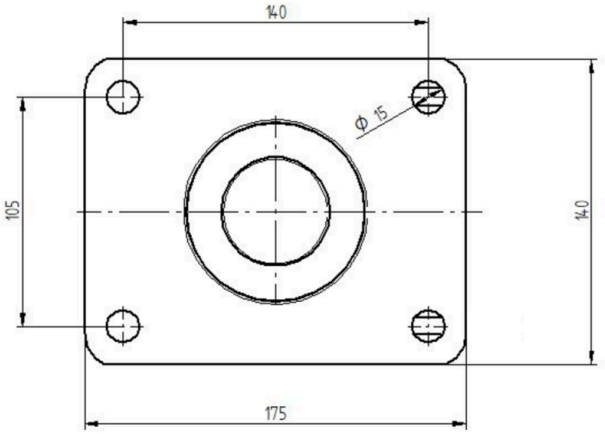

© Copyright 2026 TENTE International GmbH