제품 정보

PLATE

P400x100 2PL black

EAN 4031582461404



이미지는 원래 제품과 다를 수 있습니다.

성능

롤 성능	●●●○○
움직임 소음	●●●○○
내마모성	●●●○○
부식방지	●●●○○

핵심 속성

제품명	장착 플레이트
하우징 유형	액세서리
전기 전도성	아니요
스테인리스	아니요

휠

직경	400 mm
트레드 폭	100 mm

피팅

피팅 유형	정사각형 플레이트

© Copyright 2026 TENTE International GmbH

PLATE

P400x100 2PL black

EAN 4031582461404

제품 도면

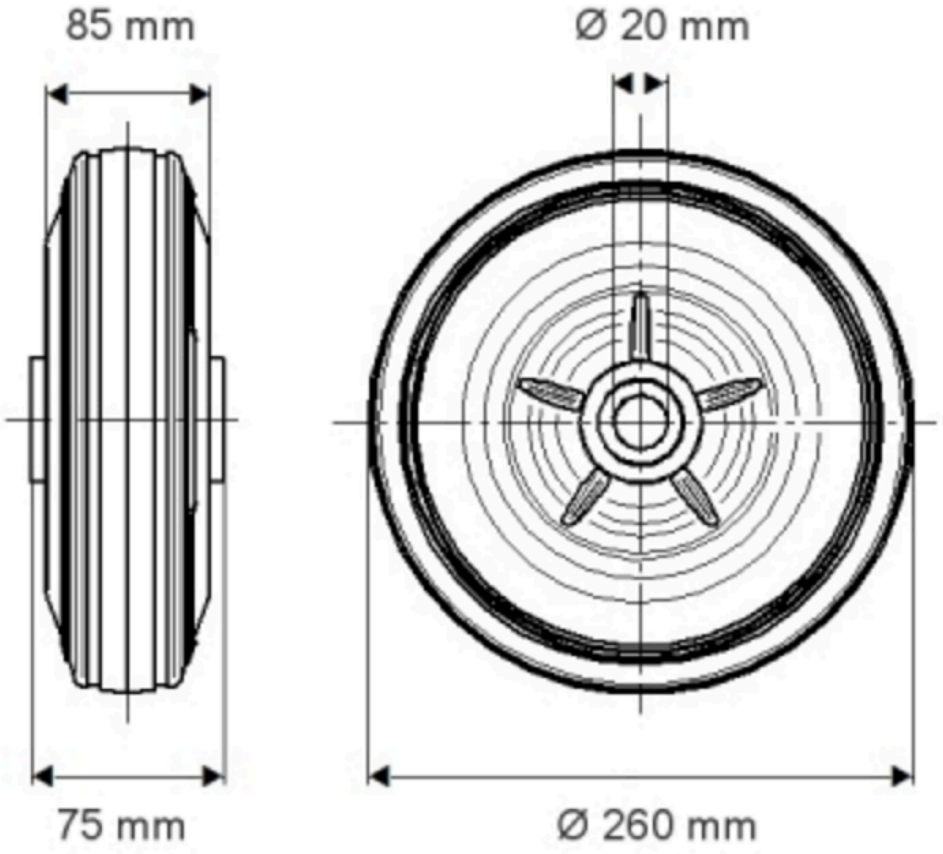

© Copyright 2026 TENTE International GmbH