INFORMACJE O PRODUKCIE

# MAXTECH

## UAD 125x32-Ø12 HL44 natural/3004

EAN 4031582322767



Obraz może różnić się od oryginalnego produktu

### KOŁO

| | |
|---|---|
| Materiał ciała | Poliamid |
| Materiał bieżni | Poliuretan, Wtrysk |
| Łożysko | Łożysko walcowe, Nierdzewne |
| Kolor Koło | Naturalna biel |
| Średnica | 125 mm |
| Szerokość Bieżnia | 32 mm |
| Średnica otworu Oś | 12 mm |
| Długość piasty | 44 mm |
| Szerokość korpusu | 32 mm |
| Twardość Bieżnia (A) | 92 Shore A |
| Twardość Bieżnia (D) | 42 Shore D |

### WYDAJNOŚĆ

| | |
|---|---|
| Wydajność rolek | ●●●○○ |
| Hałas ruchowy | ●●●○○ |
| Odejście | ●●●●○ |
| Odporność na korozję | ●●●●● |

### PODSTAWOWE ATUTY

| | |
|---|---|
| Nazwa produktu | Maxtech |
| Typ | Koło |
| Standardowy | EN12532 — Sprzęt transportowy |
| Nośność przy 4 km/h | 200 kg |
| Przewodzące prąd elektryczny | Nie |
| Nierdzewne | Tak |
| Nośność statyczne | 400 kg |
| Zakres temperatur (minimalny) | -25 °C |
| Zakres temperatur (maksymalny) | 80 °C |
| Waga całkowita | 0,31 kg |

© Copyright 2026 TENTE International GmbH

# MAXTECH

## UAD 125x32-Ø12 HL44 natural/3004

EAN 4031582322767

Numer zamówienia 00034191

**Rysunki produktu**

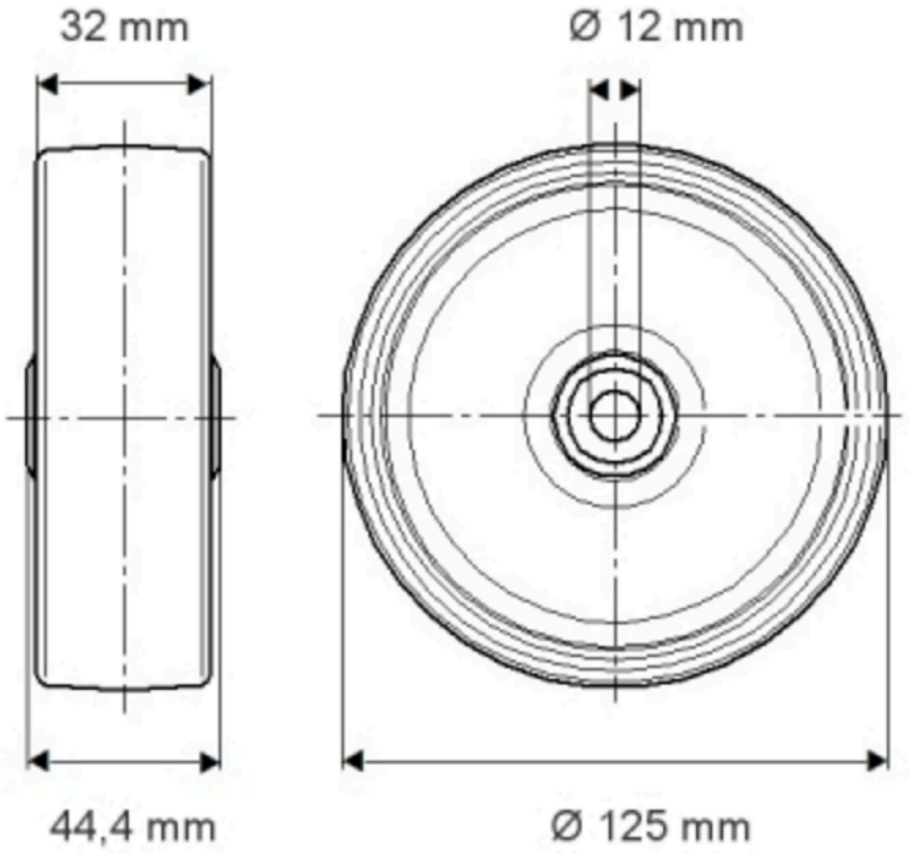


© Copyright 2026 TENTE International GmbH