产品信息

PURETECH

FVP 250x80-Ø30 HL90

EAN 4031582365429



图片可能与原产品不同

表现

滚动性能	●●○○○
运动噪音	●●●●●
损耗	●●●○○
耐腐蚀性	●●●○○

核心属性

产品名称	Puretech
外壳类型	轮子
标准	EN12533 - 重载脚轮
4 公里/小时的载重	810 kg
6 公里/小时的载重	675 kg
导电	否
不锈	否
静态载重	1350 kg
温度范围（最低）	-20 °C
最高温度范围	80 °C
总重量	6.9 kg

轮子

Tread hardness	柔软
轮体材料	铸铁
胎面材料	实心橡胶，黑色
轴承	精密滚珠轴承
轮子颜色	黑色黑墨水（类似 RAL9005）
侧盖	带螺纹防护装置
直径	250 mm
胎面宽度	80 mm
轴孔直径	30 mm
中心长度	90 mm
轮体宽度	80 mm
胎面硬度 （A）	67 岸 A

© Copyright 2026 TENTE International GmbH

PURETECH

FVP 250x80-Ø30 HL90

EAN 4031582365429

订单号 00836533

产品图纸

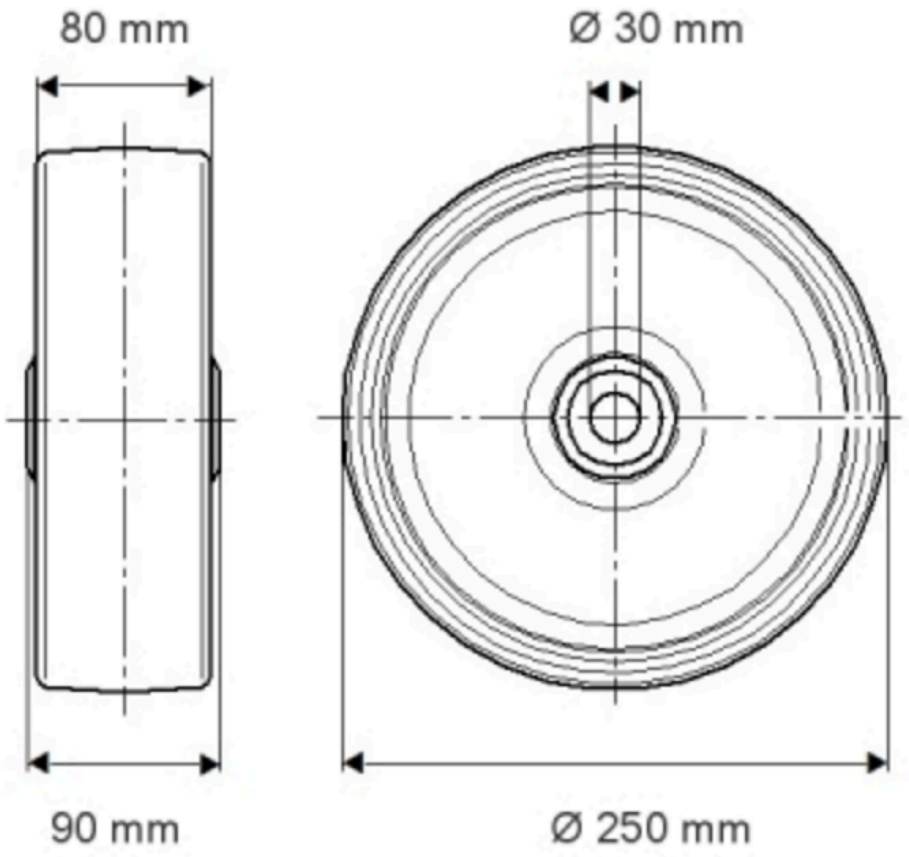

© Copyright 2026 TENTE International GmbH

产品信息

PURETECH

FVP 250x80-Ø30 HL90

EAN 4031582365429

订单号 00836533

