INFORMATIONS SUR LE PRODUIT

DURATECH

MOP 125x50-Ø20

EAN 4031582320015



L'image peut différer du produit d'origine

PERFORMANCE

Performance du rouleau	●●●●●
Bruit de mouvement	●●○○○
Attrition	●●●●●
Résistance à la corrosion	●●●○○

ATTRIBUTS DE BASE

Nom du produit	Duratech
Type	Roue
Standard	EN12533 - Roulettes forte charge
Capacité de charge à 4 km/h	2040 kg
Capacité de charge à 6 km/h	1700 kg
Conducteur électrique	Non
Inoxydable	Non
Statique Capacité de charge	3400 kg
Plage de température (minimale)	-40 °C
Plage de température (maximale)	80 °C
Poids global	0.97 kg

ROUE

Matériau du corps	Polyamide , super lourd
Bandage	Identique au corps de Roue
Roulement	Roulement à billes de précision
Couleur Roue	Blanc naturel
Pare-fils	Sans protège-filet
Diamètre	125 mm
Largeur du Bandage	50 mm
Diamètre du trou de l'Axe	20 mm
Longueur de moyeu	60 mm
Largeur du corps	50 mm
Dureté du Bandage (D)	75 Shore D
Type de roulement	6304

© Copyright 2026 TENTE International GmbH

DURATECH

MOP 125x50-Ø20

EAN 4031582320015

Numéro de commande 00801259

Dessins du produit

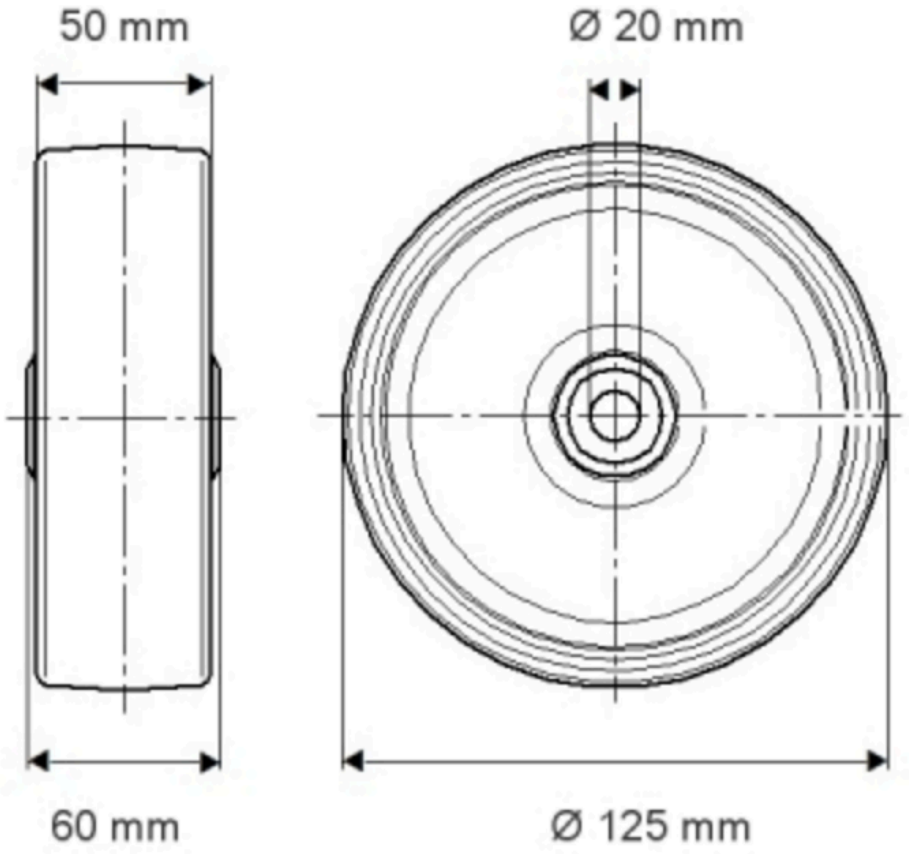

© Copyright 2026 TENTE International GmbH

DURATECH

MOP 125x50-Ø20

EAN 4031582320015

Numéro de commande 00801259

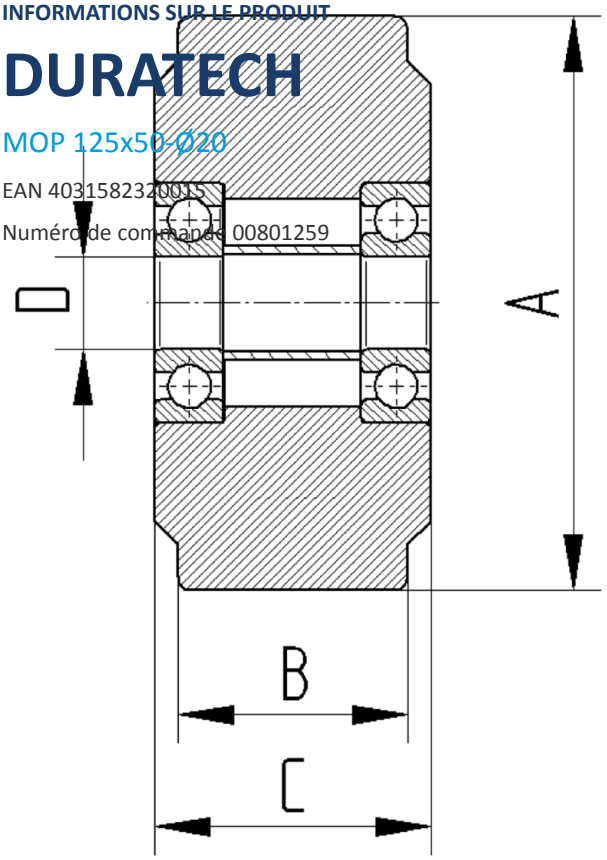

© Copyright 2026 TENTE International GmbH