TERMÉKINFORMÁCIÓK

DURATECH

TOP 080x74-Ø20 HL80

EAN 4031582331028



A kép eltérhet az eredeti terméktől

TELJESÍTMÉNY

Gördülési ellenállás teljesítménye	●●●●●
Mozgás zajkibocsátása	●●○○○
Kopás	●●●●●
Korrozióálló képesség	●●●○○

ALAPVETŐ TULAJDONSÁGOK

Termék neve	Duratech
Ház típusa	Kerék
Standard	EN12533 - Nehézipari görgők
Teherbírás 4 km/h-nál	700 kg
Teherbírás 6 km/h-nál	560 kg
Elektromosan vezető	Nem
Rozsdamentes	Nem
Statikus teherbírás	1400 kg
Hőmérséklet-tartomány (minimális)	-40 °C
Hőmérséklet-tartomány (maximális)	80 °C
Összsúly	0,45 kg

KERÉK

Felépítmény anyaga	Poliamid, nehéz
Futófelület anyaga	Kerékkel megegyező
Csapágy	Precíziós golyóscsapágy
Kerék színe	Természetes fehér
Szálvédők	Futófelület védelem nélkül
Átmérő	80 mm
Futófelület szélessége	74 mm
Tengely furat átmérője	20 mm
Kerékagy hossza	80 mm
Test szélessége	74 mm
A futófelület keménysége (D)	75 Shore D
Csapágy típusa	6204ZV

© Copyright 2026 TENTE International GmbH

DURATECH

TOP 080x74-Ø20 HL80

EAN 4031582331028

Rendelési szám 00829536

Termékrajzok

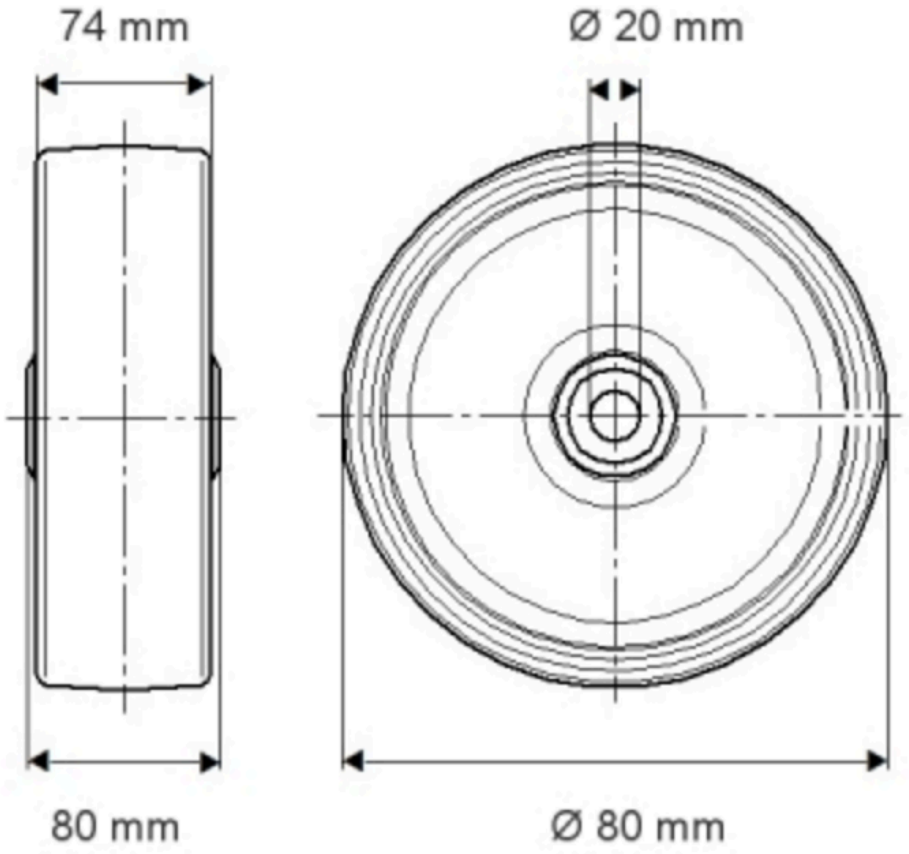

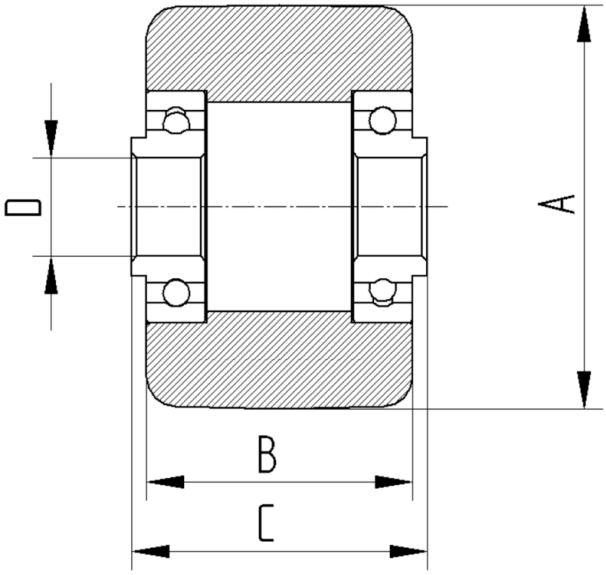

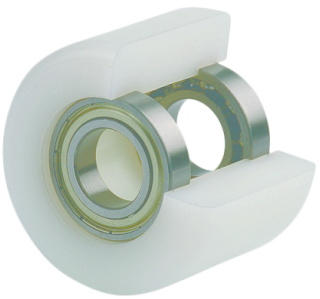

© Copyright 2026 TENTE International GmbH