产品信息

BASETECH

POR 108x36-Ø12 HL44,4

EAN 4031582320794



图片可能与原产品不同

表现

滚动性能	●●●○○
运动噪音	●●●○○
损耗	●●●●○
耐腐蚀性	●●●○○

核心属性

产品名称	Basetech
外壳类型	轮子
标准	EN12532 - 运输器械
4 公里/小时的载重	160 kg
导电	否
不锈	否
静态载重	320 kg
温度范围（最低）	-20 °C
最高温度范围	60 °C
总重量	0.15 kg

轮子

轮体材料	聚丙烯
胎面材料	与轮子体相同
轴承	滚柱轴承
轮子颜色	石墨黑 （RAL9011）
侧盖	无螺纹护罩
直径	108 mm
胎面宽度	36 mm
轴孔直径	12 mm
中心长度	44.4 mm
轮体宽度	36 mm
胎面硬度 （D）	65 肖氏 D

© Copyright 2026 TENTE International GmbH

BASETECH

POR 108x36-Ø12 HL44,4

EAN 4031582320794

订单号 00030953

产品图纸

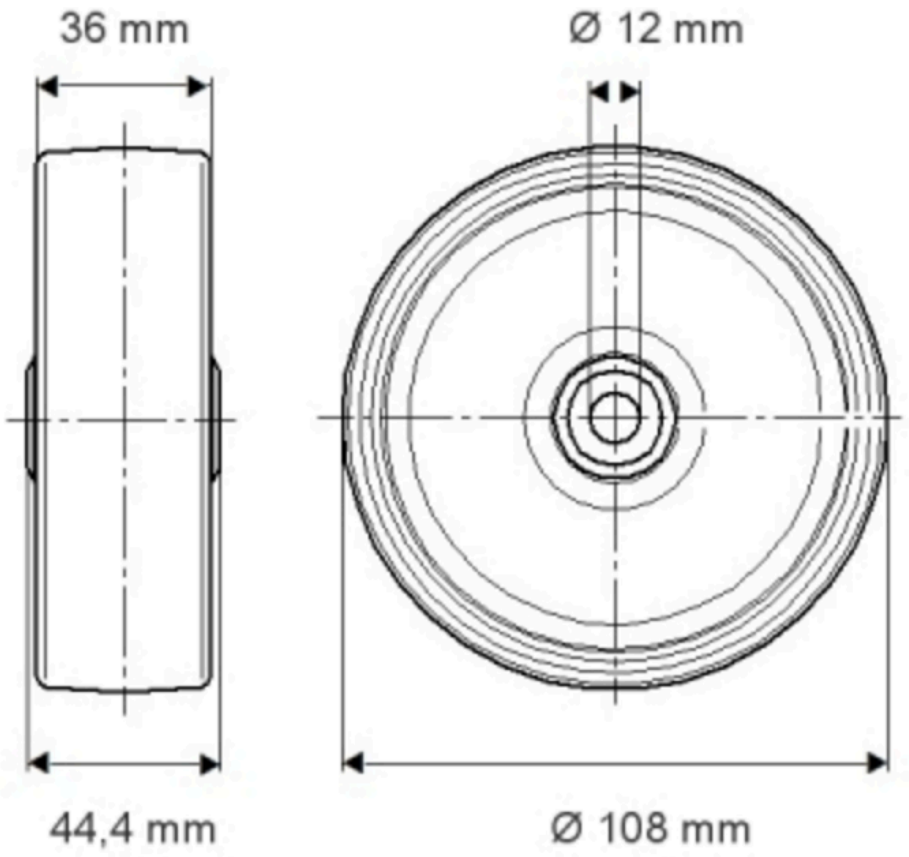

© Copyright 2026 TENTE International GmbH