INFORMATIONS SUR LE PRODUIT

ALPHA

3478UAR125P62 natural/3004

EAN 4031582306842



L'image peut différer du produit d'origine

PERFORMANCE

Performance du rouleau	●●●○○
Bruit de mouvement	●●●○○
Attrition	●●●●○
Résistance à la corrosion	●●●○○

ATTRIBUTS DE BASE

Nom du produit	Alpha
Type	Roulette fixe
Standard	EN12532 - Équipement de transport
Capacité de charge à 4 km/h	200 kg
Conducteur électrique	Non
Inoxydable	Non
Statique Capacité de charge	400 kg
Plage de température (minimale)	-25 °C
Plage de température (maximale)	80 °C
Hauteur	155 mm
Largeur totale	85 mm
Poids global	0.63 kg

CHAPE

Matériau de la chape	Tôle d'acier, lourde
Forme Chape	Galbé
Couleur de la chape	Zingué bleu

ROUE

Matériau du corps	Polyamide
Bandage	Polyuréthane, Injecté
Roulement	Roulements rouleaux
Axe	Vissé avec écrou
Couleur Roue	Blanc naturel
Pare-fils	Sans protège-filet
Diamètre	125 mm
Largeur du Bandage	32 mm
Largeur du corps	32 mm
Dureté du Bandage (A)	92 Shore A
Dureté du Bandage (D)	42 Shore D

RACCORD

Type de raccord	Plaque rectangulaire
Longueur de plaque	103 mm
Largeur de plaque	85 mm
Longueur du trou de plaque (minimale)	77 mm
Longueur du trou de plaque (maximale)	60 mm
Largeur du trou de plaque (minimale)	77 mm
Largeur du trou de plaque (maximale)	80 mm
Diamètre du trou de la plaque	9 mm

© Copyright 2026 TENTE International GmbH

ALPHA

3478UAR125P62 natural/3004

EAN 4031582306842

Numéro de commande 00039102

Dessins du produit

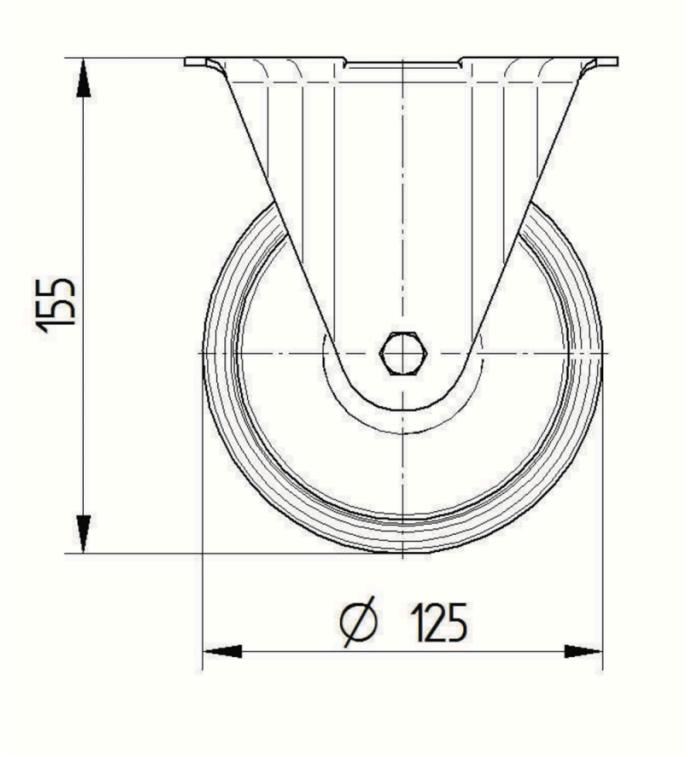

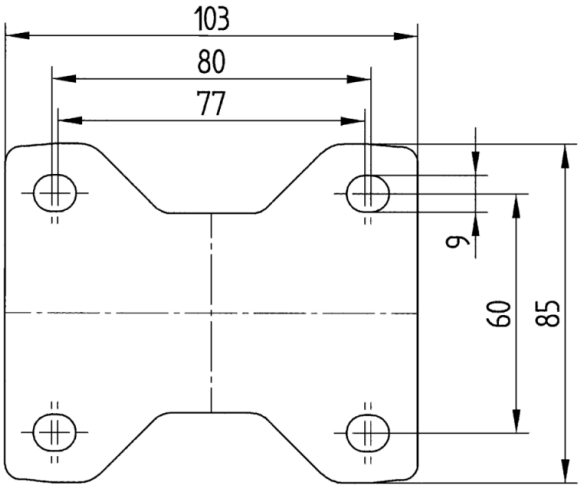

© Copyright 2026 TENTE International GmbH