PRODUKTINFORMATION

DURATECH HEAT

WOO075x25-Ø8 HL26,5

EAN 4031582367355



Billedet kan afvige fra det oprindelige produkt

YDEEVNE

Rullemodstand	●●●○○
Kørselsstøj	●●●○○
Abrasion	●●●●●
Rustbeskyttelse	●●●○○

PRIMÆRE EGENSKABER

Produktnavn	Duratech heat
Type	Hjul
Standard	EN12530 - Hjul til Apparater
Belastning ved 3 km/t	75 kg
Elektrisk ledende	Nej
Rustfri	Nej
Belastning Statisk	150 kg
Temperaturområde (minimum)	-40 °C
Temperaturområde (maksimum)	200 °C

HJUL

Fælgmateriale	Termoplastiske syntetiske stoffer, Varmebestandig
Hjulbanemateriale	Identisk med Hjulfælg
Leje	Glideleje
Trådfang	Uden trådfang
Diameter	75 mm
Hjulbane bredde	25 mm
Aksel Huldiameter	8 mm
Navlængde	26,5 mm

© Copyright 2026 TENTE International GmbH

DURATECH HEAT

WOO075x25-Ø8 HL26,5

EAN 4031582367355

BETTER MOBILITY. BETTER LIFE.

Produkttegninger

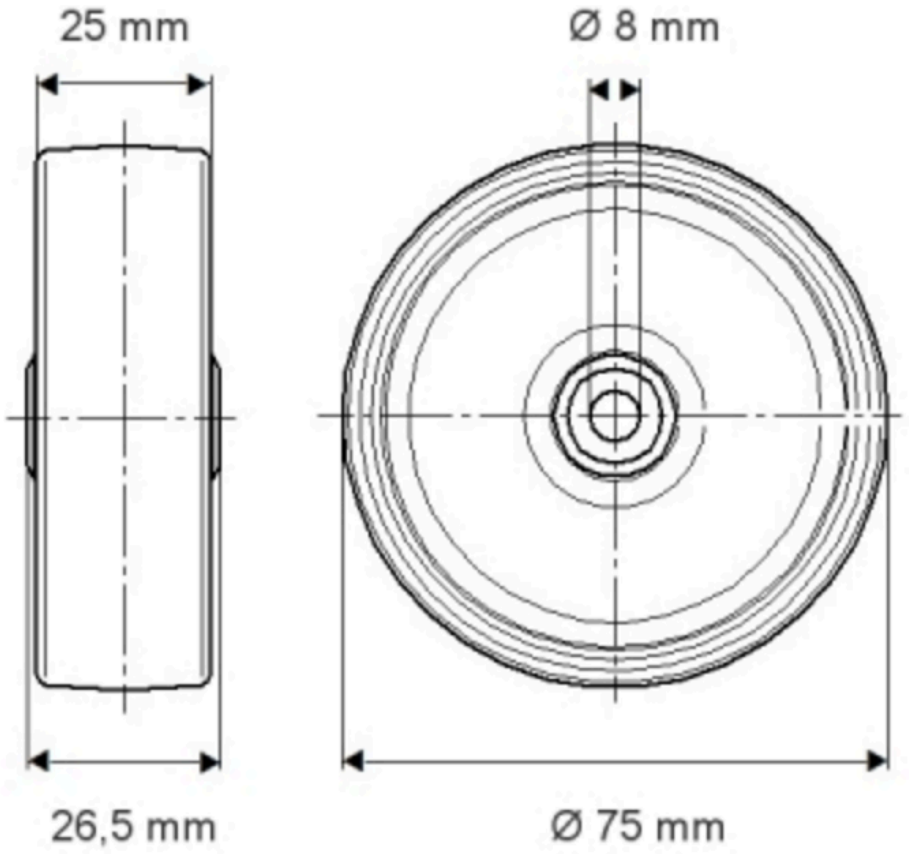

© Copyright 2026 TENTE International GmbH