INFORMACIÓ DE PRODUCTE

ICS

5328PJP125P50 7001

EAN 4031582030556



La imatge pot diferir del producte original.

ACTUACIÓ

Actuació Roll	●●●○○
El soroll del moviment	●●●●○
Atràcia	●●●○○
Resistència a a la corrosió	●●●●○

ATRIBUCIONS BÀSIQUES

Nom del producte	ICS
Tipus	Rueda fija
Tracidad de carga a 3 km/h	100 kg
Conducció elèctrica	No
Inoxidable	No
Tracidad de carga estàtica	200 kg
Temperatura (mínim)	-10 °C
Temperatura màxima (màxim)	40 °C
Alçada total	166 mm
Àmplia general	52 mm
Pes total	0,62 kg

SUPORT

Material d'habitatge	Poliamida
Forquilla Forma	Escàs
Color	Verd de plata (RAL7001)
Dome Dictel	52 mm

RODA

Material corporal	Polipropilè
Material de la banda de rodadura	El cautxú termoplàstic
El Bearing	Rodament de boles de precisió
Roda de color	Verd de plata (RAL7001)
Protectors de fil	Guàrdia integrada
Diametralització	125 mm
Banda de rodadura ample	32 mm
Corporació ample	32 mm
La duresa del Banda de rodadura (A)	87 Shore A

FITACIÓ

Tipus de Fitting	Placa rectangular
Placa llarga	77 mm
Placa ampla	67 mm
Longitud del forat de placa (Minimum)	46,5 mm
Longitud del forat de placa (màxim)	51,5 mm
Amplària del forat de placa (Minimum)	56 mm
Amplària del forat de placa (màxim)	61,5 mm
Placa de diàmetre	8,5 mm

Premi IF Disseny

© Copyright 2026 TENTE International GmbH

ICS

5328PJP125P50 7001

EAN 4031582030556

Número de comanda 00027181

Plànols del producte

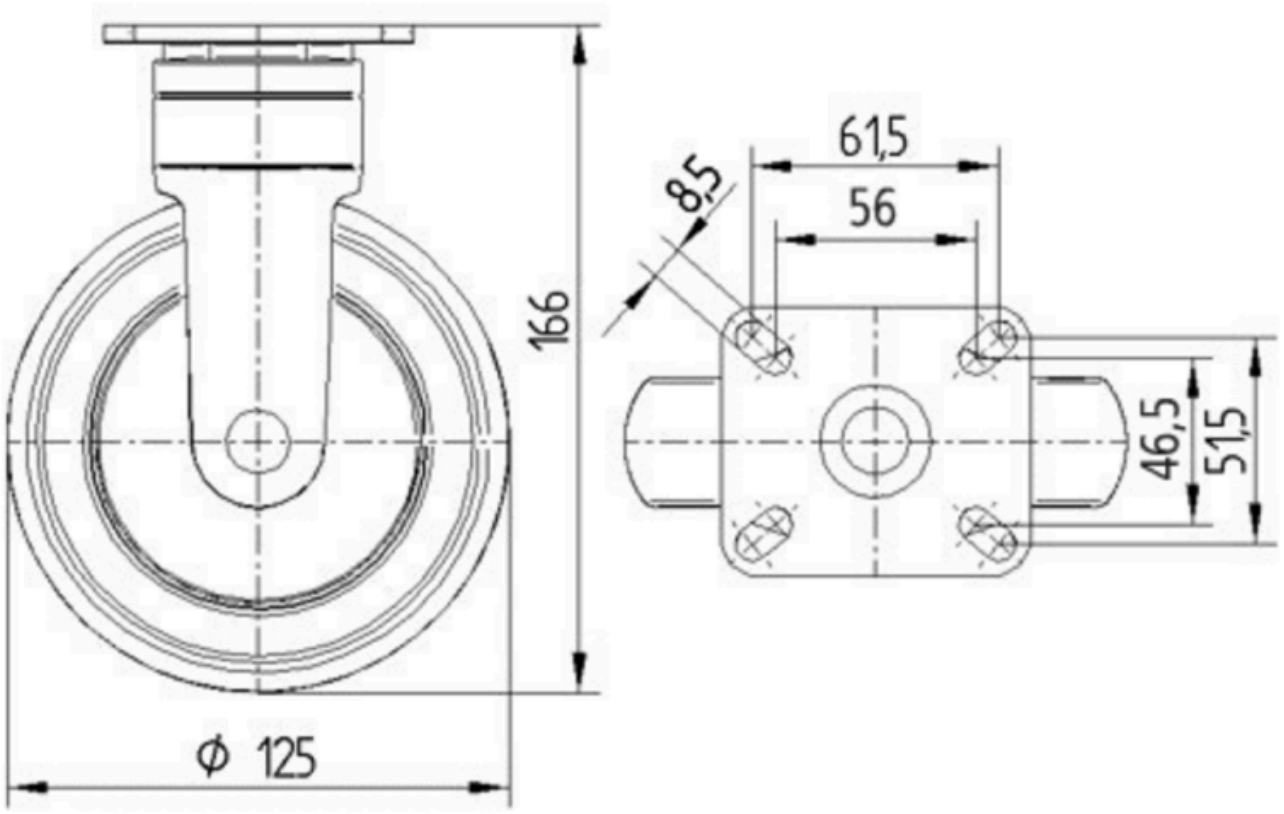

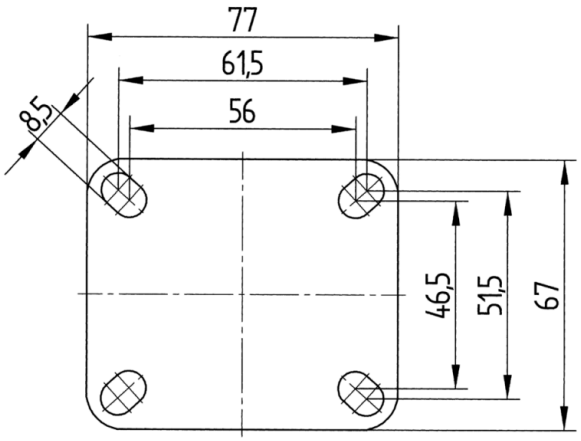

Premi IF Disseny

© Copyright 2026 TENTE International GmbH