ALPHA STAINLESS

8470IDG100P62 HT w/o-dustg traed-1023

EAN 4031582346701

Numéro de commande 00035518

BETTER MOBILITY. BETTER LIFE.

PERFORMANCE

Performance de roulage	●●●●○
Bruit de mouvement	●●●●○
Usure	●●○○○
Résistance à la corrosion	●●●●●

ATTRIBUTS DE BASE

Nom du produit	Alpha stainless
Capacité de charge à 4 km/h	80 kg
Conducteur d'électricité	no
Inoxydable	yes
Capacité de charge statique	160 kg
Plage de température (minimale)	-30 °C
Plage de température (maximale)	250 °C
Hauteur	128 mm
Largeur totale	75 mm
Poids	1 kg

CHAPE

Déport	41 mm
Rayon d'encombrement	91 mm
Diamètre d'encombrement	182 mm
Diamètre du dôme	75 mm

ROUE

Tread hardness	souple
Diamètre	100 mm
Largeur du bandage	35 mm
Largeur du corps de roue	35 mm

RACCORD

Longueur de la platine	105 mm
Largeur de la platine	85 mm
Longueur des trous de la platine (minimum)	77 mm
Longueur des trous de la platine (maximum)	60 mm
Largeur des trous de la platine (minimum)	77 mm
Largeur des trous de la platine (maximum)	80 mm
Diamètre des trous de la platine	9 mm

© Copyright 2026 TENTE International GmbH

ALPHA STAINLESS

8470IDG100P62 HT w/o-dustg traed-1023

EAN 4031582346701

Numéro de commande 00035518
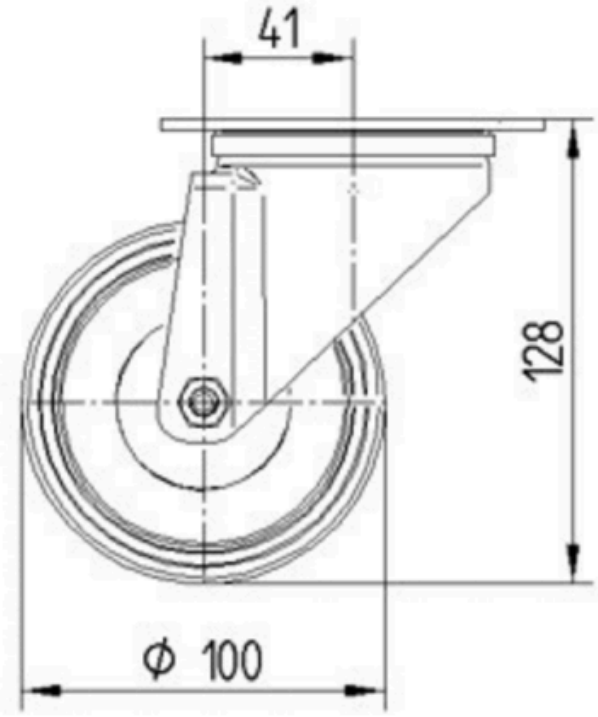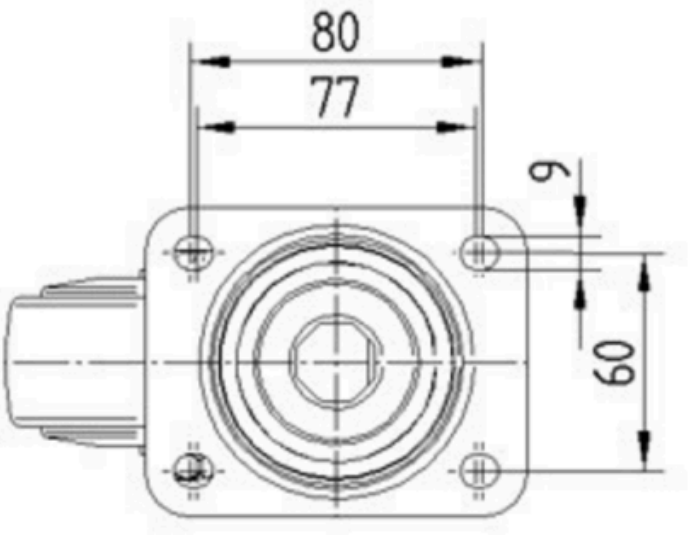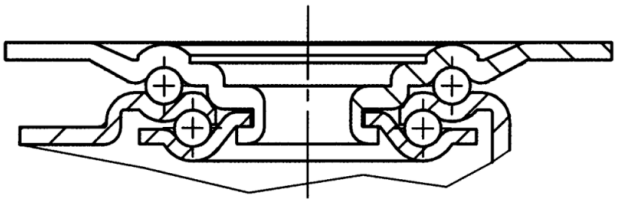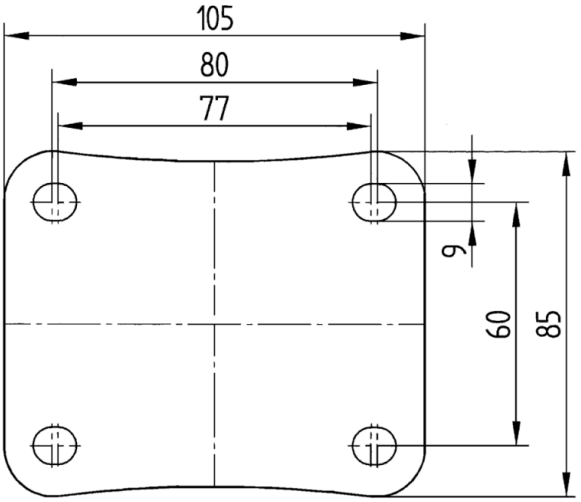
Product Drawings