PRODUCTINFORMATIE

PURETECH AIR

DPR200x50-Ø20 2PR black

EAN 4031582371024



Afbeelding kan afwijken van het oorspronkelijke product

PRESTATIES

Rolprestaties	● ○ ○ ○ ○
Bewegingsgeluid	● ● ● ○ ○
Slijtage	● ● ● ○ ○
Corrosiebestendigheid	● ● ● ○ ○

KERNKENMERKEN

Productnaam	Puretech air
Type	Wiel
Draagvermogen bij 3 km/h	75 kg
Elektrisch geleidend	Nee
Roestvrij	Nee
Statisch draagvermogen	150 kg
Totaal gewicht	0,8 kg

WIEL

Tread hardness	zacht
Materiaal wielkern	Plaatstaal
Materiaal loopvlak	Pneumatische band, lijnprofiel
Lagering	Rollager
Afdekkapjes	Zonder schroefdraadbeschermer
Diameter	200 mm
Breedte Loopvlak	50 mm
Diameter Asgat	20 mm
Naaflengte	58 mm
Hardheid van het Loopvlak (A)	55 Shore A

© Copyright 2026 TENTE International GmbH

PURETECH AIR

DPR200x50-Ø20 2PR black

EAN 4031582371024

BETTER MOBILITY. BETTER LIFE.

Producttekeningen

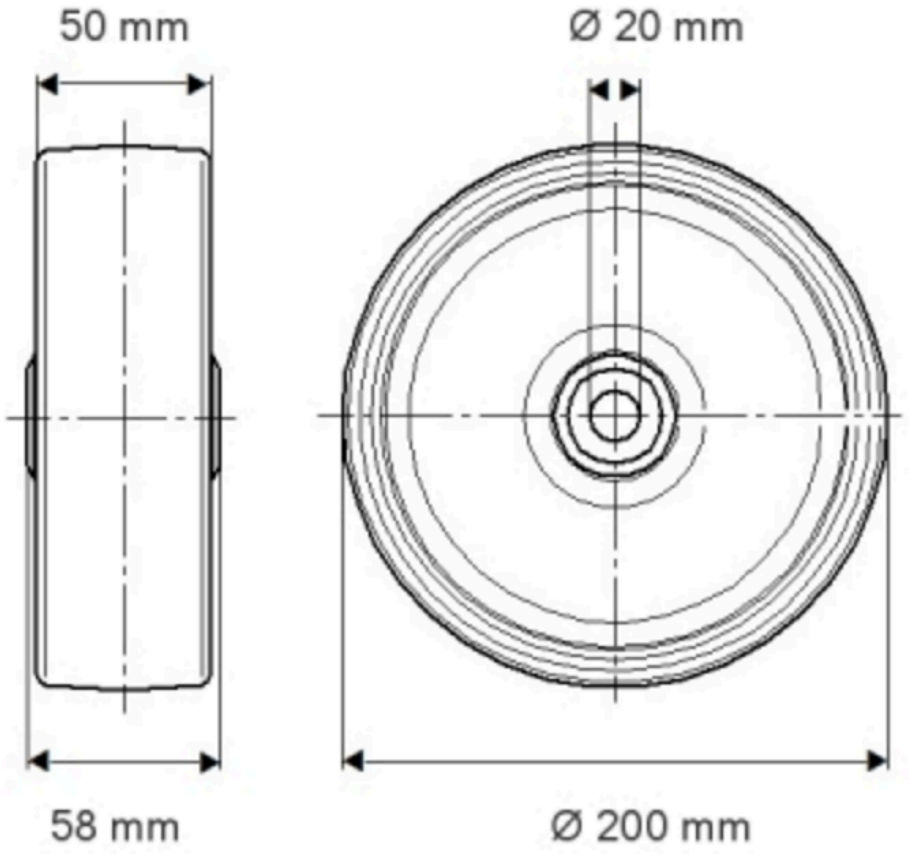

© Copyright 2026 TENTE International GmbH