INFORMAZIONI DI PRODOTTO

# DURATECH

## UOR200x50-Ø20 HL58

EAN 4031582442793



L'immagine può differire dal prodotto originale

### RUOTA

| | |
|---|---|
| Materiale del corpo | Poilammide |
| Materiale del battistrada | Identico al nucleo |
| Cuscinetto | Cuscinetto a rulli |
| Parafili | Senza parafili |
| Diametro | 200 mm |
| Larghezza battistrada | 50 mm |
| Asse diametro del foro | 20 mm |
| Lunghezza mozzo | 58 mm |
| Durezza del Battistrada (D) | 75 Shore D |

### PRESTAZIONI

| | |
|---|---|
| Prestazioni di rotolamento | ●●●○○ |
| Rumore | ●●●○○ |
| Attrito | ●●●●● |
| Resistenza alla corrosione | ●●●○○ |

### ATTRIBUTI PRINCIPALI

| | |
|---|---|
| Nome del prodotto | Duratech |
| Tipo | Ruota |
| Standard | EN12532 - Attrezzature di trasporto |
| Portata a 4 km/h | 400 kg |
| Elettricamente conduttivo | No |
| Inossidabile | No |
| Portata statica | 800 kg |
| Intervallo di temperatura (minimo) | -25 °C |
| Intervallo di temperatura (massimo) | 80 °C |
| Peso complessivo | 0,95 kg |

© Copyright 2026 TENTE International GmbH

# DURATECH

## UOR200x50-Ø20 HL58

EAN 4031582442793

BETTER MOBILITY. BETTER LIFE.

### Disegni del prodotto

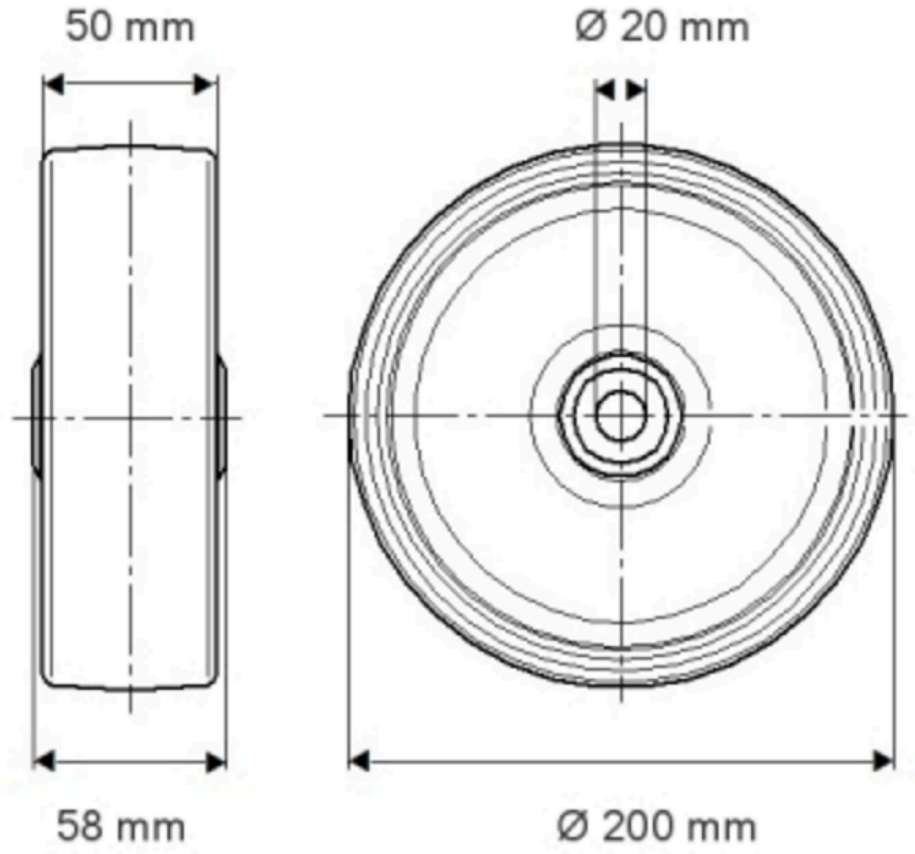


© Copyright 2026 TENTE International GmbH