제품 정보

ALPHA

3478BOG100P62 TUK

EAN 4031582436631



이미지는 원래 제품과 다를 수 있습니다.

성능

롤 성능	●●○○○
움직임 소음	●●●○○
내마모성	●●●○○
부식방지	●●●○○

핵심 속성

제품명	Alpha
하우징 유형	고정 캐스터
표준	EN12532 - 운송 장비
4km/h에서의 적재 용량	150 kg
전기 전도성	아니요
스테인리스	아니요
정지 중 하중용량	300 kg
온도 범위(최소)	-40 °C
온도 범위(최대)	280 °C
총높이	128 mm
전체 체중	0.55 kg

하우징

주택 자재	강판, 무거움
Fork 외형	다양한
색상	파란색 부동태화

휠

차체 재질	플라스틱 열경화성, 내열성
트레드 재질	휠 차체와 동일
베어링	건식 베어링 부시
차축	너트로 고정
직경	100 mm
트레드 폭	35 mm
트레드의 경도(D)	85 Shore D

피팅

피팅 유형	직사각형 플레이트
플레이트 길이	103 mm
플레이트 너비	85 mm
플레이트 홀 길이(최소)	77 mm
플레이트 홀 길이(최대)	80 mm
플레이트 구멍 너비(최대)	60 mm
플레이트 구멍 직경	9 mm

© Copyright 2026 TENTE International GmbH

ALPHA

3478BOG100P62 TUK

EAN 4031582436631

제품 도면

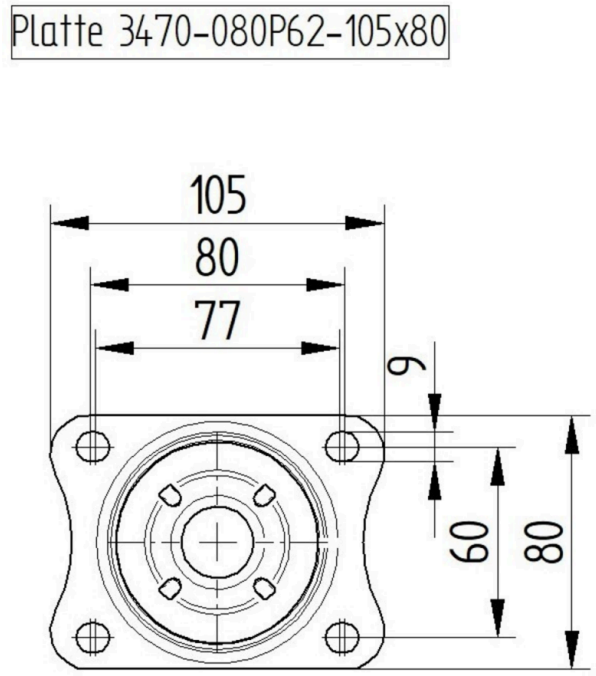

© Copyright 2026 TENTE International GmbH