INFORMAZIONI DI PRODOTTO

AGILA

2477UAP125R05-28 M8/19

EAN 4031582302288



L'immagine può differire dal prodotto originale

PRESTAZIONI

Prestazioni di rotolamento	●●●○○
Rumore	●●●○○
Attrito	●●●●○
Resistenza alla corrosione	●●●○○

ATTRIBUTI PRINCIPALI

Nome del prodotto	Agila
Tipo	Ruota girevole con freno totale
Standard	EN12530 - Ruote per dispositivi
Portata a 3 km/h	100 kg
Elettricamente conduttivo	No
Inossidabile	No
Portata statica	200 kg
Intervallo di temperatura (minimo)	-25 °C
Intervallo di temperatura (massimo)	80 °C
Altezza totale	163 mm
Larghezza complessiva	60 mm
Peso complessivo	1,24 kg

SUPPORTO

Materiale di costruzione	Lamiera di acciaio, media
Forma della forcella	Largo
Cuscinetto del supporto	Doppio giro di sfere
Colore	Passivato blu
Disassamento	41 mm
Raggio di piroettamento	131 mm
Ingombro di piroettamento	262 mm
Diametro cuffia superiore	60 mm

RUOTA

Materiale del corpo	Poilammide
Materiale del battistrada	Poliuretano, Iniettato
Cuscinetto	Cuscinetti a sfere di precisione
Colore Ruota	Grigio argento (RAL7001)
Parafili	Con parafili
Diametro	125 mm
Larghezza battistrada	32 mm
Larghezza corpo	32 mm
Durezza del Battistrada (A)	92 Shore A
Durezza del Battistrada (D)	42 Shore D

FISSAGGIO

Tipo di fissaggio	Perno solido, tondo
Diametro bullone	28 mm
Lunghezza bullone	45 mm
Posizione della filettatura del bullone	19 mm
Numero fori di fissaggio	2

© Copyright 2026 TENTE International GmbH

AGILA

2477UAP125R05-28 M8/19

EAN 4031582302288

Numero d'ordine 00030266

Disegni del prodotto

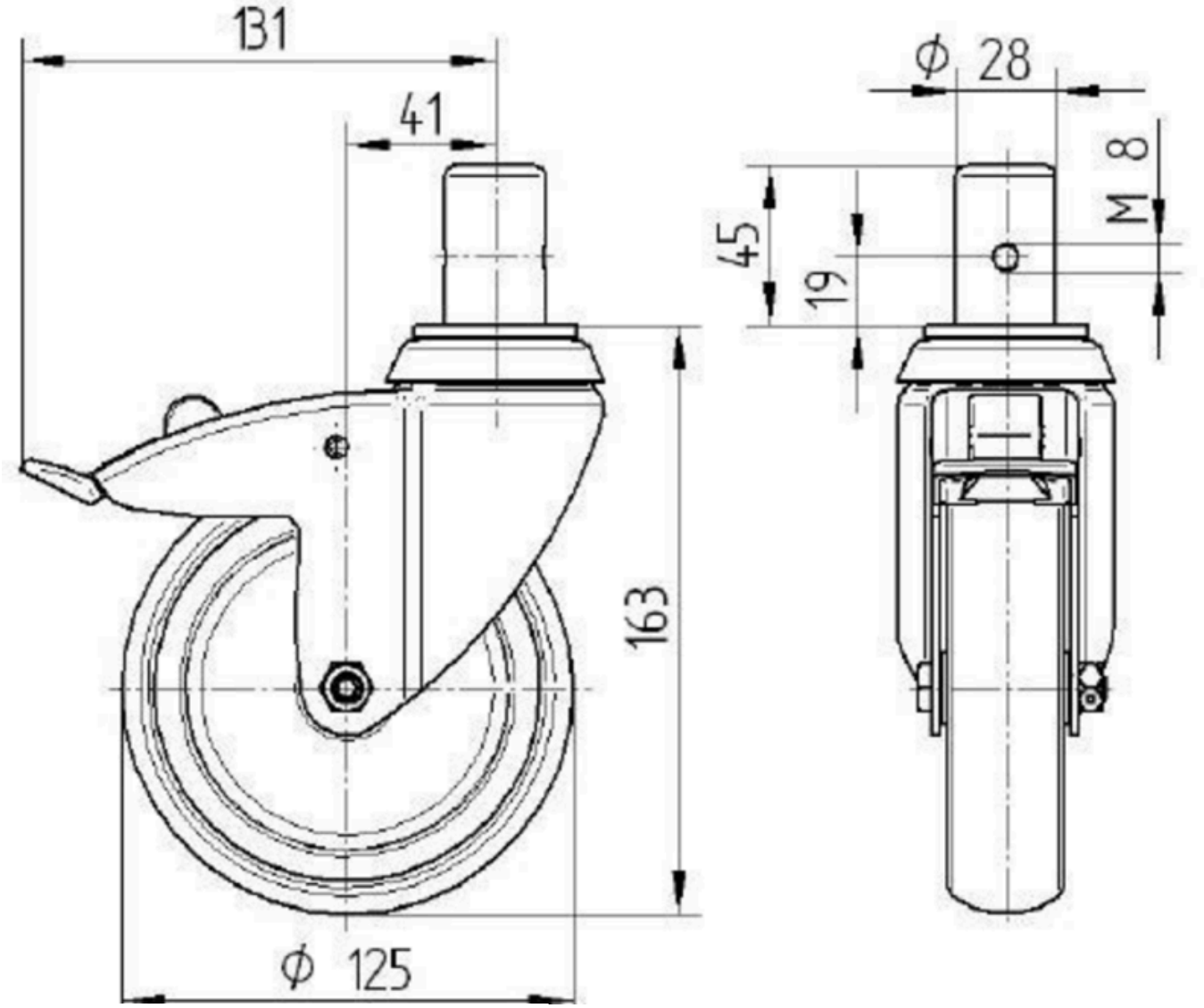

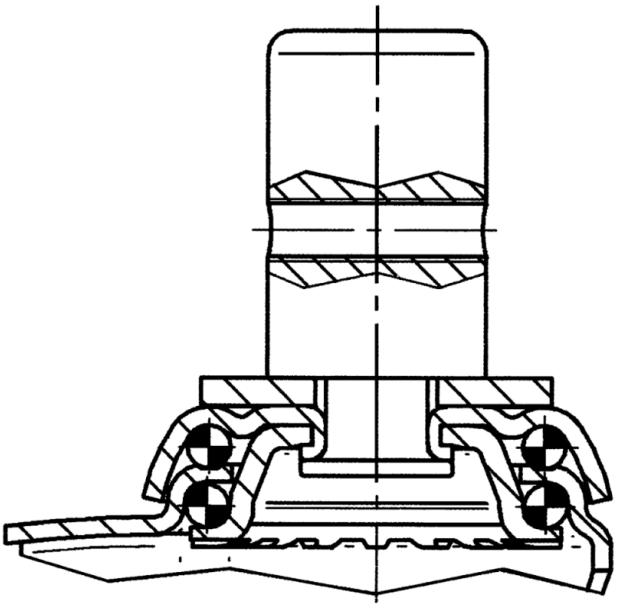

© Copyright 2026 TENTE International GmbH