INFORMACE O PRODUKTU

# DURATECH

## UOR 125x40-Ø12 HL44,4

EAN 4031582323542



Obrázek se může lišit od původního produktu

### KOLO

| | |
|---|---|
| Materiál středu | Polyamid |
| Materiál běhounu | Identické s tělem Kolo |
| Ložisko | Valivé ložisko |
| Barva Kola | Přírodní bílá |
| Ochranná krytka | Bez pouzdra |
| Průměr | 125 mm |
| Šířka Běhoun | 40 mm |
| Průměr otvoru pro Šroub | 12 mm |
| Délka náboje | 44,4 mm |
| Šířka středu kola | 40 mm |
| Tvrdost Běhoun (D) | 75 Shore D |

### VÝKON

| | |
|---|---|
| Valivý odpor | ●●●○○ |
| Hlučnost | ●●●○○ |
| Opotřebení | ●●●●○ |
| Odolné vůči korozi | ●●●○○ |

### ZÁKLADNÍ ATRIBUTY

| | |
|---|---|
| Název produktu | Duratech |
| Typ | Kolo |
| Norma | EN12532 – Přepravní vybavení |
| Nosnost 4 km/h | 300 kg |
| Elektrické vodivé | Ne |
| Nerezové | Ne |
| Statická Nosnost | 600 kg |
| Rozsah teploty (minimální) | -25 °C |
| Teplotní rozsah (maximální) | 80 °C |
| Celková hmotnost | 0,25 kg |

© Copyright 2026 TENTE International GmbH

# DURATECH

## UOR 125x40-Ø12 HL44,4

EAN 4031582323542

Objednací číslo 00030966

**Výkresy produktu**

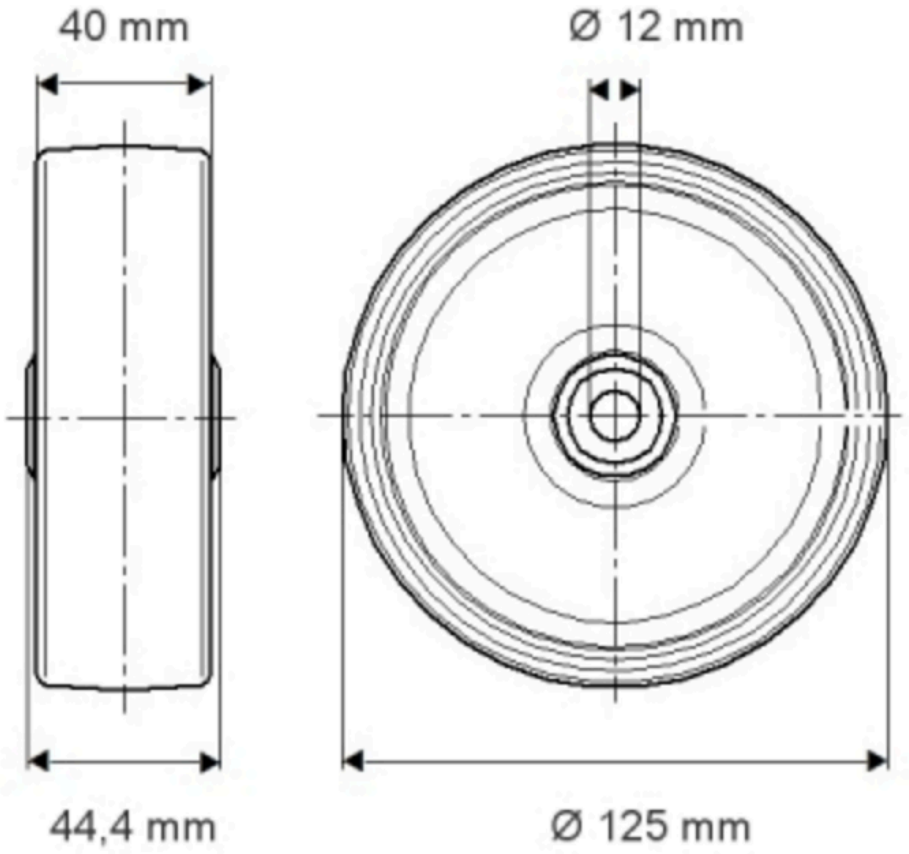


© Copyright 2026 TENTE International GmbH