PRODUCTINFORMATIE

GALEA STAINLESS

5087PJM125P60-90x70

EAN 4031582367980



Afbeelding kan afwijken van het oorspronkelijke product

PRESTATIES

Rolprestaties	●●●○○
Bewegingsgeluid	●●●○○
Slijtage	●●●○○
Corrosiebestendigheid	●●●●●

KERNKENMERKEN

Productnaam	Galea stainless
Type	Wielen met Totale vergrendeling
Standaard	EN12530 - Hulpmiddelen zwenkwielen
Draagvermogen bij 3 km/h	100 kg
Elektrisch geleidend	Nee
Roestvrij	Ja
Statisch draagvermogen	200 kg
Temperatuurbereik (minimaal)	-20 °C
Temperatuurbereik (maximaal)	60 °C
Totale hoogte	163 mm
Totaal gewicht	0,56 kg

BEHUIZING

Materiaal van de behuizing	Polyamide
Vork Vorm	Gesloten
Zwenklager	Twee balraces, Versterkt of Roestvrij
Offset	40 mm
Draaicirkel	205 mm

WIEL

Materiaal wielkern	Polypropyleen
Materiaal loopvlak	Thermoplastisch rubber
Lagering	Glijlager Roestvrij
Afdekkapjes	Met draadbeschermer
Diameter	125 mm
Breedte Loopvlak	30 mm
Hardheid van het Loopvlak (A)	87 Shore A

FITTING

Type bevestiging	Rechthoekige plaat
Lengte plaat	90 mm
Breedte plaat	70 mm
Lengte plaatgat (minimaal)	60 mm
Lengte plaatgat (maximaal)	70 mm
Breedte plaatgat (minimaal)	50 mm
Breedte plaatgat (maximaal)	55 mm
Diameter plaatgat	8 mm

© Copyright 2026 TENTE International GmbH

GALEA STAINLESS

5087PJM125P60-90x70

EAN 4031582367980

BETTER MOBILITY. BETTER LIFE.

Producttekeningen

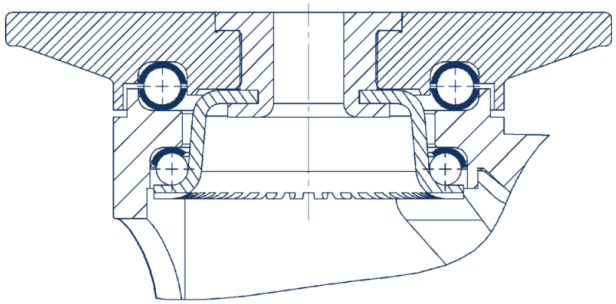

© Copyright 2026 TENTE International GmbH