PRODUKTINFORMATION

LUMINA

AA23PJI050L51-10 9011/9011/7042

EAN 4031582413045



Bild kann vom Originalprodukt abweichen

PERFORMANCE

Laufverhalten	●●●○○
Fahrgeräusch	●●●○○
Abrieb	●●●○○
Korrosionsbeständigkeit	●●●○○

HAUPTMERKMALE

Produktname	Lumina
Typ	Lenkrolle mit lastabhängiger Bremse
Norm	EN 12529 – Rollen für Bürostühle
Tragfähigkeit bei 3 km/h	40 kg
Elektrisch-leitfähig	Nein
Rostfrei	Nein
Statische Tragfähigkeit	80 kg
Temperaturbereich (Minimum)	-20 °C
Temperaturbereich (Maximum)	60 °C
Bauhöhe	54 mm
Gesamtbreite	55 mm
Gesamtgewicht	0,07 kg

GEHÄUSE

Gehäusematerial	Polypropylen
Gabelform	Doppelrollen-Gehäuse, geschlossen
Schwenklager	Stift, drehbar
Farbe	Graphit schwarz (RAL9011)
Ausladung	20 mm
Schwenkradius	52 mm
Störkreis	104 mm
Dom Durchmesser	0 mm

RAD

Material des Radkörpers	Polypropylen
Material der Lauffläche	Thermoplastischer Gummi
Lager	Gleitlager mit Distanzrohr
Achse	Vernietet
Laufflächenfarbe	Verkehrsgrau A (RAL7042)
Radfarbe	Graphit schwarz (RAL9011)
Fadenschutz	Ohne Fadenschutz
Durchmesser	50 mm
Breite der Lauffläche	8 mm
Achsloch Durchmesser	0 mm
Nabenlänge	0 mm
Breite des Radkörpers	8 mm
Härte der Lauffläche (A)	87 Shore A

BEFESTIGUNG

Befestigungsart	Blindloch für Bundstift B10
Rückenloch Durchmesser	10 mm

© Copyright 2026 TENTE International GmbH

LUMINA

AA23PJI050L51-10 9011/9011/7042

EAN 4031582413045

BETTER MOBILITY. BETTER LIFE.

Produktzeichnungen

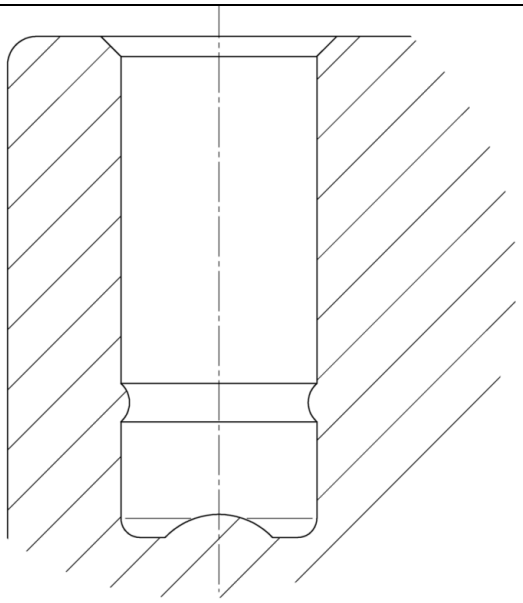

© Copyright 2026 TENTE International GmbH