INFORMACIÓ DE PRODUCTE

DURATECH

UOR200x50-Ø20 HL58

EAN 4031582442793



La imatge pot diferir del producte original.

ACTUACIÓ

Actuació Roll	●●●○○
El soroll del moviment	●●●○○
Atràcia	●●●●●
Resistència a a la corrosió	●●●○○

ATRIBUCIONS BÀSIQUES

Nom del producte	Duratech
Tipus	Aro
Tracidad de carga a 4 km/h	400 kg
Conducció elèctrica	No
Inoxidable	No
Tracidad de carga estàtica	800 kg
Temperatura (mínim)	-25 °C
Temperatura màxima (màxim)	80 °C
Pes total	0,95 kg

RODA

Material corporal	Poliamida
Material de la banda de rodadura	Identitari amb el cos de Roda
El Bearing	Roamiento de rodillos
Protectors de fil	Sense vigilància
Diametralització	200 mm
Banda de rodadura ample	50 mm
El forat Eix Diàmetre del forat	20 mm
Longitud del cub	58 mm
La duresa del Banda de rodadura (D)	75 Shore D

© Copyright 2026 TENTE International GmbH

DURATECH

UOR200x50-Ø20 HL58

EAN 4031582442793

BETTER MOBILITY. BETTER LIFE.

Plànols del producte

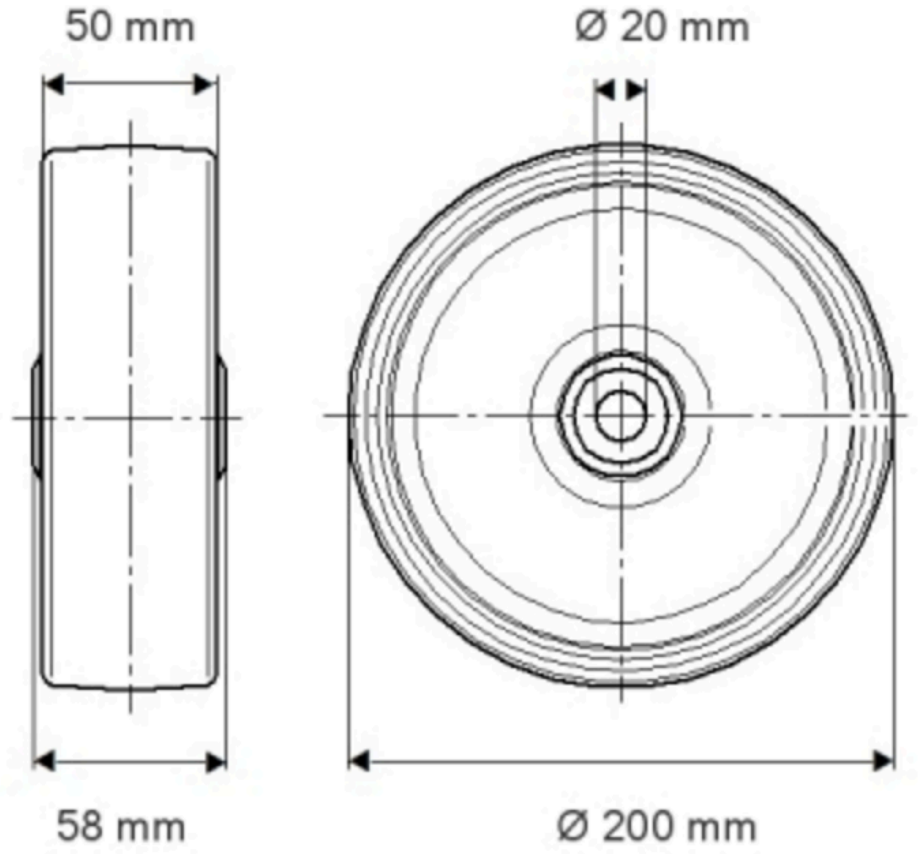

© Copyright 2026 TENTE International GmbH