ИНФОРМАЦИЯ О ПРОДУКТЕ

INTEGRAL

2044UAP125R36-32S30 D 9002 4xM6

EAN 4031582300178



Изображение может отличаться от оригинального продукта

ПРОИЗВОДИТЕЛЬНОСТЬ

Производительность рулона	●●●○○
Шум движения	●●●○○
Исчезновение	●●●●○
Устойчивость к коррозии	●●●○○

ОСНОВНЫЕ АТРИБУТЫ

Название продукта	Integral
Тип	Поворотное Колесная опора с центральным, полным или Тормоз направления
Стандартный	EN12531 - Больничные подставки для кроватей
Грузоподъемность при 3 км/ч	150 kg
Грузоподъемность при 4 км/ч	150 kg
Электропроводящий	Нет
Нержавеющая сталь	Нет
Грузоподъемность статическая	450 kg
Диапазон температур (минимальный)	-25 °C
Диапазон температур (максимальный)	80 °C
Общая высота	158 mm
Общая ширина	62 mm
Общий вес	0,98 kg
Сертификация	Протестировано и контролируется TÜV Süd

КРОНШТЕЙН

Материал корпуса	Стальной лист, средний
Форма Вилы	Закрыто
Поворотный узел	Прециссионый шариковый подшипник
Цвет	Серый белый (RAL9002)
Офсет (Смещение)	35 mm
Радиус поворота	97,5 mm
Поворотное соединение	195 mm
Диаметр купола	62 mm

КОЛЕСО

Материал корпуса	Полиамид
Материал протектора	Полиуретан, Инжекционный
Подшипник	Прециссионый шариковый подшипник
Цвет Протектор	Сланцево-серый (RAL7015)
Цвет Колесо	Сланцево-серый (RAL7015)
Защита от проводов	Встроенный резьбовой кожух
Диаметр	125 mm
Ширина Протектор	32 mm
Ширина тела	32 mm
Твердость Протектор (A)	92 Береговая A
Твердость Протектор (D)	42 Береговая D

ФИТИНГ

Тип фитинга	Стержень с Кулачковое отверстие для профильных стержней, короткая Вариант
Диаметр Болт	32 mm
Длина Болт	51 mm
Положение резьбы Болт	7 mm
Количество монтажных отверстий Болт	4

Награда за Дизайн IF

Награда Red Dot Дизайн Award

© Copyright 2026 TENTE International GmbH

INTEGRAL

2044UAP125R36-32S30 D 9002 4xM6

EAN 4031582300178

Номер заказа 00039275

Чертежи изделия

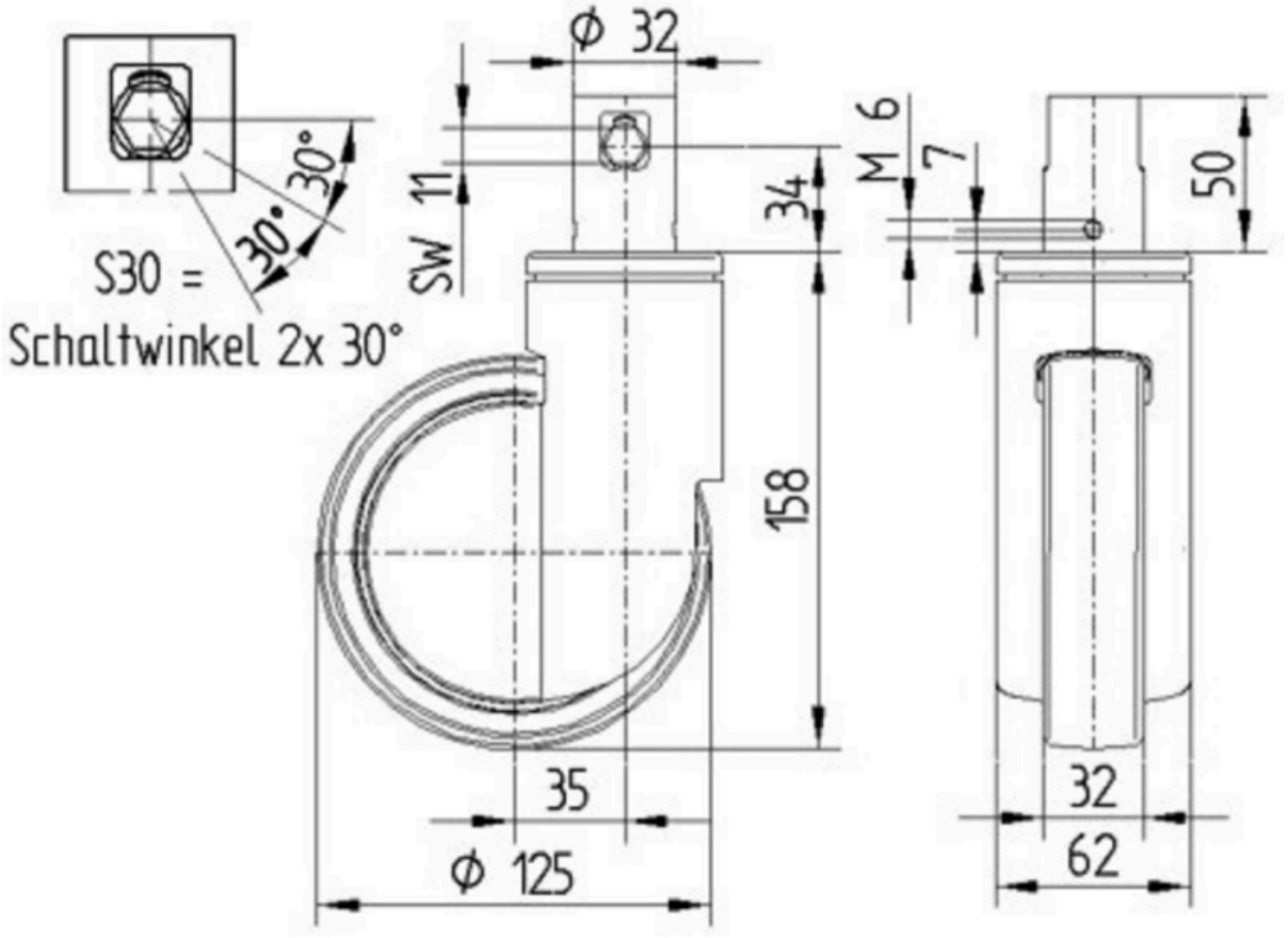

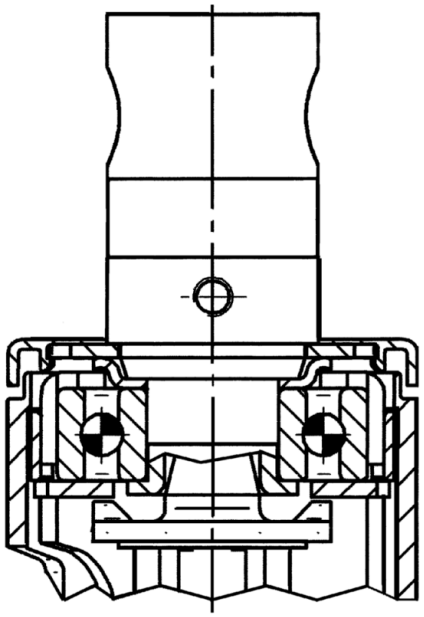

Награда за Дизайн IF

Награда Red Dot Дизайн Award

© Copyright 2026 TENTE International GmbH