PRODUKTINFORMATION

# DURATECH

## TOO 100x50-Ø20 HL60

EAN 4031582322491



Billedet kan afvige fra det oprindelige produkt

### YDEEVNE

| | |
|---|---|
| Rullemodstand | ●●●●● |
| Kørselsstøj | ●●○○○ |
| Abrasion | ●●●●● |
| Rustbeskyttelse | ●●●○○ |

### PRIMÆRE EGENSKABER

| | |
|---|---|
| Produktnavn | Duratech |
| Type | Hjul |
| Standard | EN12533 – Sværlasthjul |
| Belastning ved 4 km/t | 720 kg |
| Belastning ved 6 km/t | 600 kg |
| Elektrisk ledende | Nej |
| Rustfri | Nej |
| Belastning Statisk | 1200 kg |
| Temperaturområde (minimum) | -40 °C |
| Temperaturområde (maksimum) | 80 °C |
| Samlet vægt | 0,38 kg |

### HJUL

| | |
|---|---|
| Fælgmateriale | Polyamid , tung |
| Hjulbanemateriale | Identisk med Hjulfælg |
| Leje | Glideleje |
| Hjul farve | Naturlig hvid |
| Trådfang | Uden trådfang |
| Diameter | 100 mm |
| Hjulbane bredde | 50 mm |
| Aksel Huldiameter | 20 mm |
| Navlængde | 60 mm |
| Fælgbredde | 50 mm |
| Hårdhed af Hjulbane (D) | 75 Shore D |

© Copyright 2026 TENTE International GmbH

# DURATECH

## TOO 100x50-Ø20 HL60

EAN 4031582322491

Bestillingsnummer 00804809

**Produkttegninger**

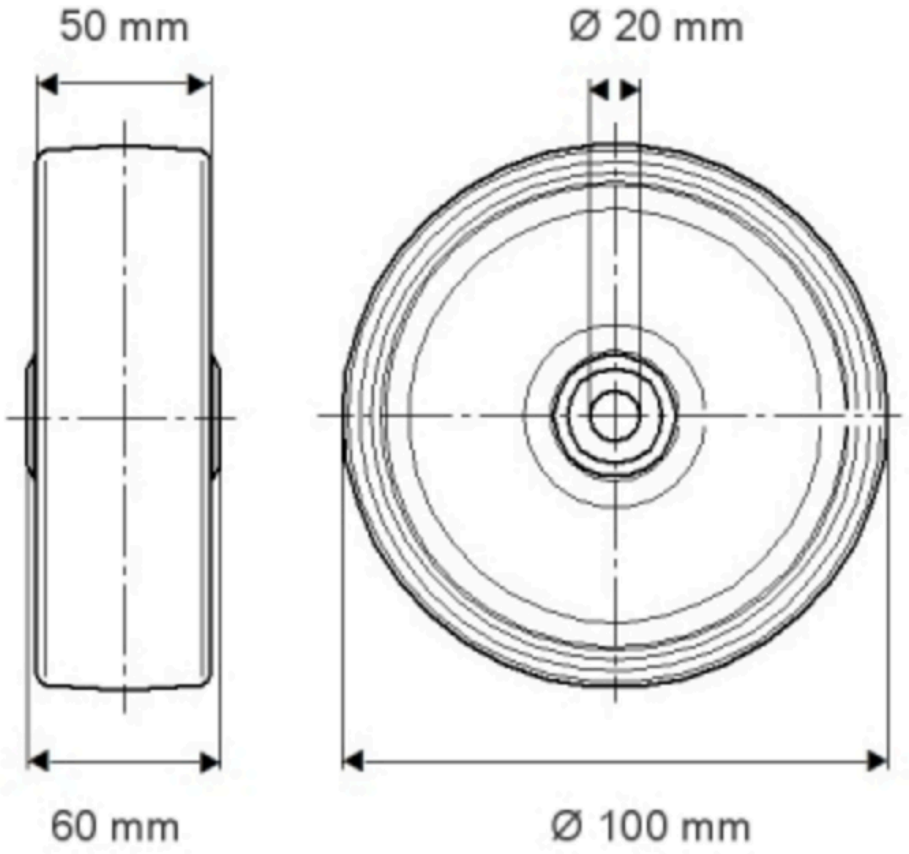


© Copyright 2026 TENTE International GmbH

# DURATECH

## TOO 100x50-Ø20 HL60

EAN 4031582322491

Bestillingsnummer 00804809

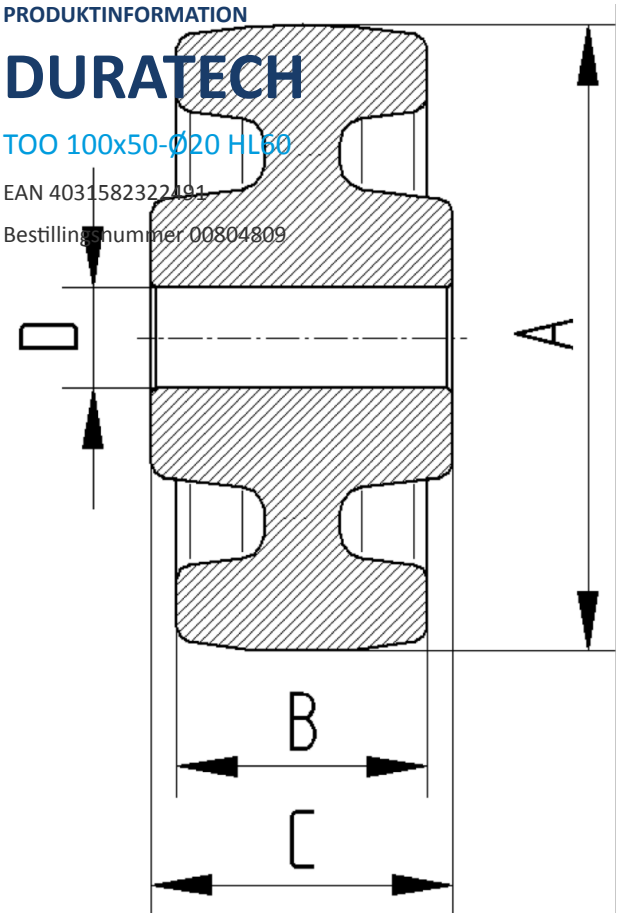


BETTER MOBILITY. BETTER LIFE.

© Copyright 2026 TENTE International GmbH