ИНФОРМАЦИЯ ЗА ПРОДУКТА

DURATECH

TOP 085x80-Ø20 HL80

EAN 4031582331202



Изображението може да се различава от оригиналния продукт

ИЗПЪЛНЕНИЕ

Производителност на ролката	●●●●●
Шум от движение	●●○○○
Привличане	●●●●●
Устойчив на корозия	●●●○○

ОСНОВНИ АТРИБУТИ

Име на продукта	Duratech
Тип	Колело
Стандартен	EN12533 – Тежкотоварни колела
Товароносимост при 4 км/ч	750 kg
Товароносимост при 6 км/ч	600 kg
Електропроводим	Не
Неръждаемост	Не
Статичен Товароносимост	1500 kg
Температурен диапазон (минимален)	-40 °C
Температурен диапазон (максимален)	80 °C
Общо тегло	0.56 kg

КОЛЕЛО

Материал на тялото	Полиамид, тежък
Материал на реазбата	Идентично с тяло на Колело
Лагер	Прецизен сачмен лагер
Цвят на Колело	Естествено бяло
Предпазители за резби	Без предпазно устройство за резба
Диаметър	85 mm
Ширина на Резба	80 mm
Диаметър на отворите Ос	20 mm
Дължина на центъра	80 mm
Ширина на тялото	80 mm
Твърдост на Резба (D)	75 Бръснач D
Тип лагер	6204

DURATECH

TOP 085x80-Ø20 HL80

EAN 4031582331202

Номер на поръчката 00832614

Чертежи на продукта

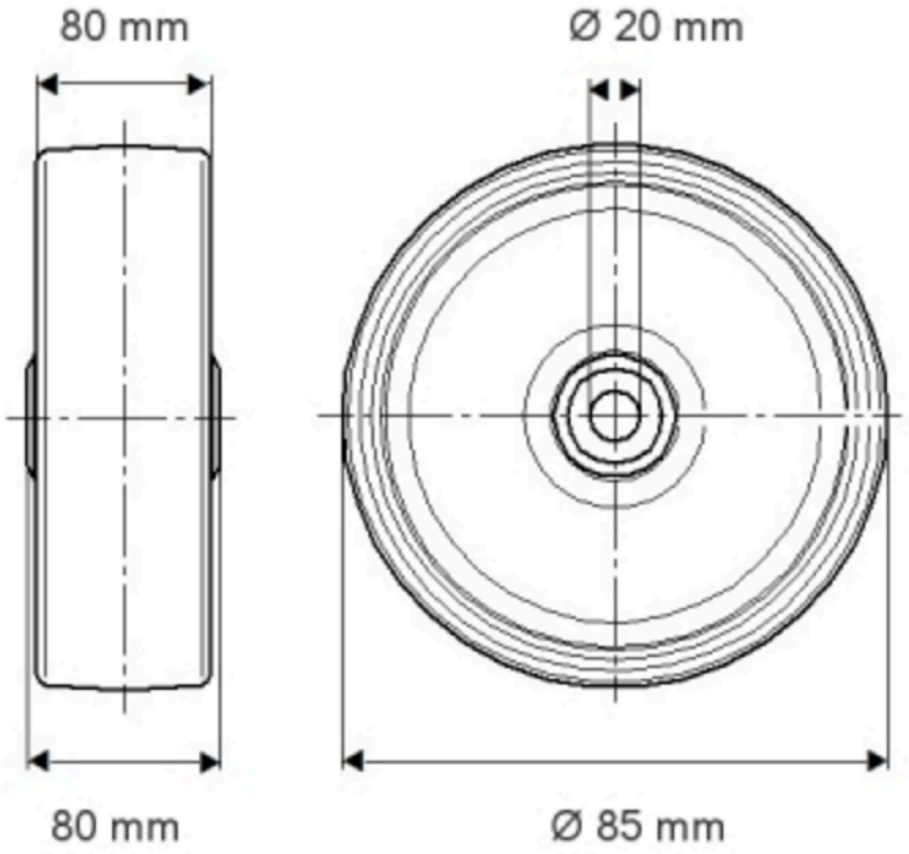

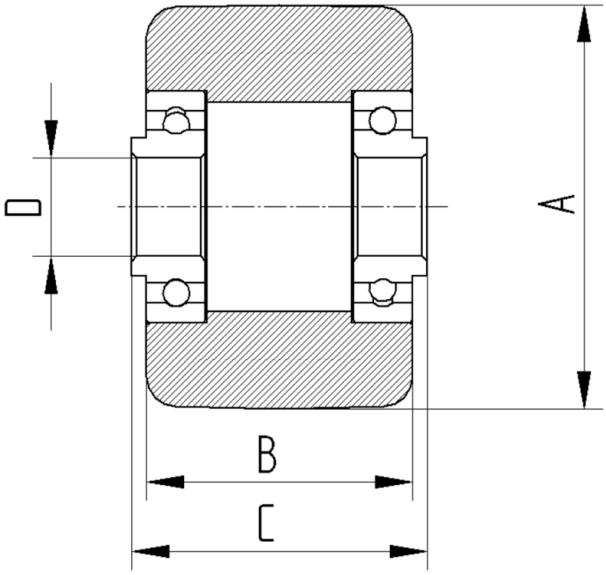

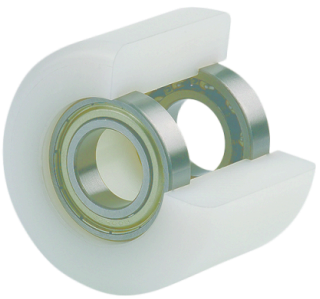

© Copyright 2026 TENTE International GmbH