PRODUKTINFORMATION

ZETA REVERSE

468SUOO200P63 180° WT50

EAN 4031582398199



Bild kann vom Originalprodukt abweichen

PERFORMANCE

Laufverhalten	●●●●○
Fahrgeräusch	●○○○○
Abrieb	●●●●●
Korrosionsbeständigkeit	●●●○○

HAUPTMERKMALE

Produktname	Zeta reverse
Typ	Lenkrolle mit automatischem Richtungsfeststeller
Norm	EN12532 - Transportgeräte
Tragfähigkeit bei 4 km/h	800 kg
Tragfähigkeit bei 6 km/h	640 kg
Elektrisch-leitfähig	Nein
Rostfrei	Nein
Statische Tragfähigkeit	1600 kg
Temperaturbereich (Minimum)	-40 °C
Temperaturbereich (Maximum)	80 °C
Bauhöhe	240 mm
Gesamtgewicht	3,07 kg

GEHÄUSE

Gehäusematerial	Stahlblech, sehr schwer
Gabelform	Bauchig, verstärkt
Schwenklager	Kugelbahn, zweireihig, verstärkt oder rostfrei
Farbe	Blaupassiviert
Ausladung	55 mm
Schwenkradius	155 mm
Störkreis	310 mm

RAD

Material des Radkörpers	Polyamid
Material der Lauffläche	Identisch mit Radkörper
Lager	Gleitlager
Achse	Verschraubt
Fadenschutz	Ohne Fadenschutz
Durchmesser	200 mm
Breite der Lauffläche	50 mm
Härte der Lauffläche (D)	75 Shore D

BEFESTIGUNG

Befestigungsart	Mittelgroße rechteckige Platte
Plattenlänge	137 mm
Plattenbreite	105 mm
Plattenlochlänge (Maximum)	105 mm
Plattenlochbreite (Minimum)	75 mm
Plattenlochbreite (Maximum)	80 mm
Plattenloch Durchmesser	11 mm

© Copyright 2026 TENTE International GmbH

ZETA REVERSE

468SUOO200P63 180° WT50

EAN 4031582398199

Bestellnummer 00860929

Produktzeichnungen

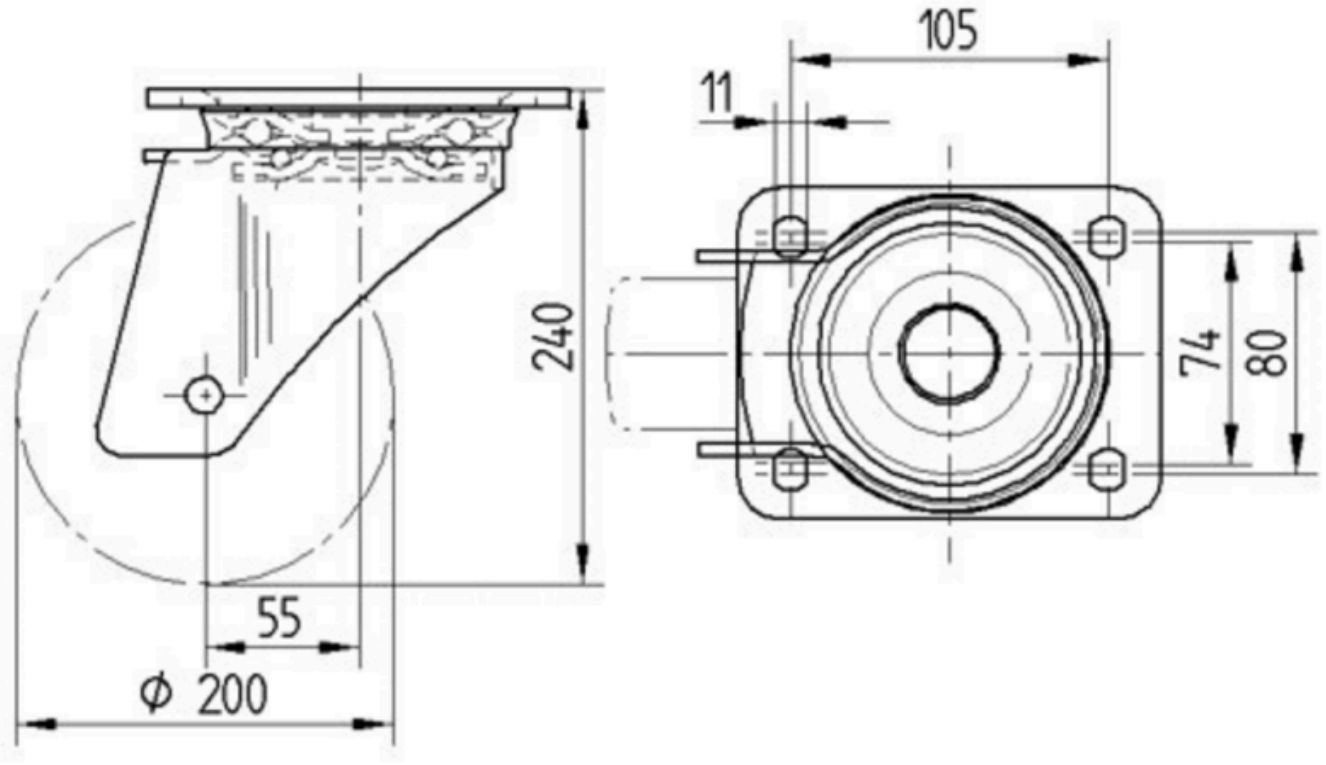

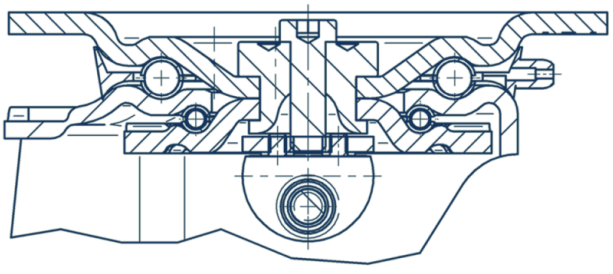

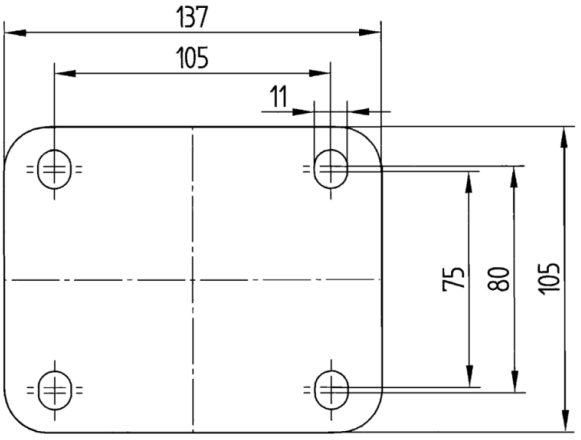

© Copyright 2026 TENTE International GmbH