INFORMACIJE O PROIZVODU

PURETECH

PVR 250x60-Ø25

EAN 4031582321340



Slika se može razlikovati od originalnog proizvoda

PERFORMANSE

Performanse kotrljanja	●●●○○
Buka u pokretu	●●●●○
Ishrana	●●●○○
otpornost na rdju	●●●○○

OSNOVNI ATRIBUTI

Naziv proizvoda	Puretech
Tip	Tocak
Standard	EN12532 - transportna oprema
Nosivost na 4 km/h	295 kg
Električni provod	no
nerdjajuci	no
Statički Nosivost	590 kg
Temperaturni opseg (Minimalno)	-20 °C
Opseg temperature (maksimalni)	60 °C
Ukupna težina	2.87 kg

TOCAK

Materijal za telo	polipropilen
materijal omotaca	Cvrsta guma crna
Nošenje	kotrljajuci lezaj
Boja Tocak	Grafitna crna (RAL9011)
stitnici omotaca	Bez stražara
Prečnik	250 mm
Širina omotac	60 mm
dimenzija rupa osovina	25 mm
duzina glavcine	74 mm
Širina tela	60 mm
Teškoća gazećeg omotac (A)	80 Šešelj A

© Copyright 2026 TENTE International GmbH

PURETECH

PVR 250x60-Ø25

EAN 4031582321340

Broj porudžbine 00050608

Crteži proizvoda

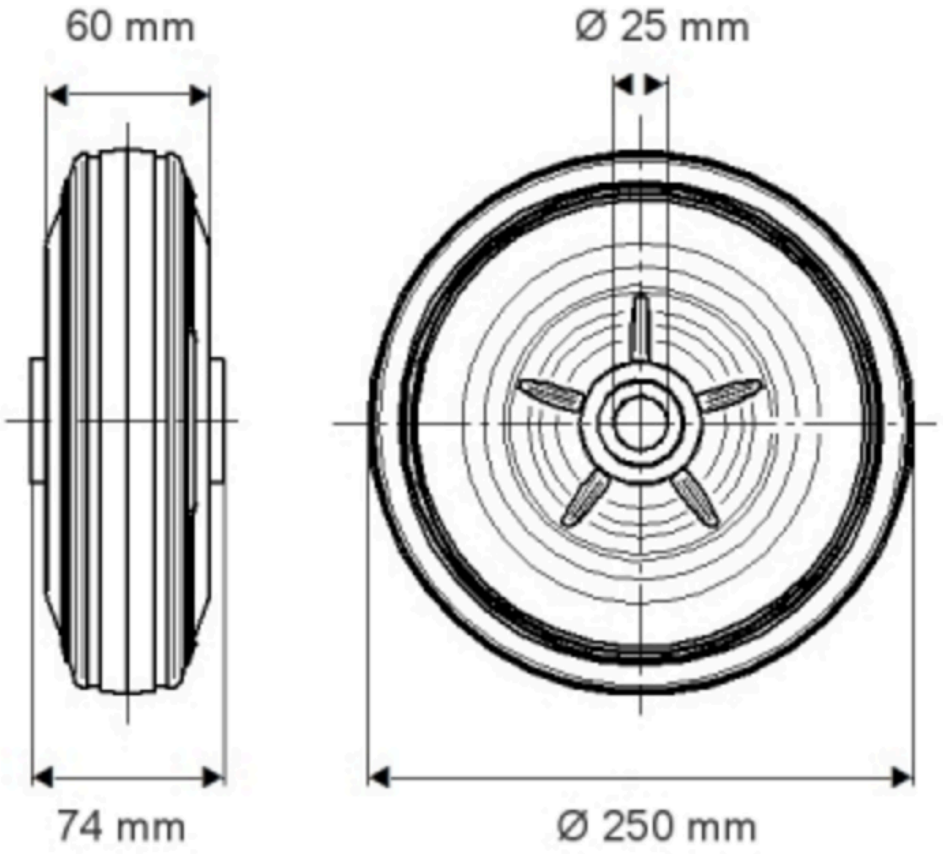

© Copyright 2026 TENTE International GmbH