INFORMATIONS SUR LE PRODUIT

AGILA

2477UAP150R05-28 M8/19

EAN 4031582302332



L'image peut différer du produit d'origine

PERFORMANCE

Performance du rouleau	●●●○○
Bruit de mouvement	●●●○○
Attrition	●●●●○
Résistance à la corrosion	●●●○○

ATTRIBUTS DE BASE

Nom du produit	Agila
Type	Roulette pivotante avec Blocage total
Standard	EN12530 - Roulettes de dispositifs
Capacité de charge à 3 km/h	100 kg
Conducteur électrique	Non
Inoxydable	Non
Statique Capacité de charge	200 kg
Plage de température (minimale)	-25 °C
Plage de température (maximale)	80 °C
Hauteur	188 mm
Largeur totale	60 mm
Poids global	1.33 kg

CHAPE

Matériau de la chape	Tôle d'acier, moyenne
Forme Chape	Galbé
Pivot	Deux courses de balles
Couleur de la chape	Zingué bleu
Déport	36 mm
Rayon d'encombrement	131 mm
Diamètre d'encombrement	262 mm
Diamètre du dôme	60 mm

ROUE

Matériau du corps	Polyamide
Bandage	Polyuréthane, Injecté
Roulement	Roulement à billes de précision
Couleur Roue	Gris argent (RAL7001)
Pare-fils	Avec protège-filet
Diamètre	150 mm
Largeur du Bandage	32 mm
Largeur du corps	32 mm
Dureté du Bandage (A)	92 Shore A
Dureté du Bandage (D)	42 Shore D

RACCORD

Type de raccord	Tige pleine Tige, ronde
Diamètre Œil	28 mm
Longueur Œil	45 mm
Position du filetage de l'Œil	19 mm
Quantité de trous de montage Œil	2

© Copyright 2026 TENTE International GmbH

AGILA

2477UAP150R05-28 M8/19

EAN 4031582302332

Numéro de commande 00030249

Dessins du produit

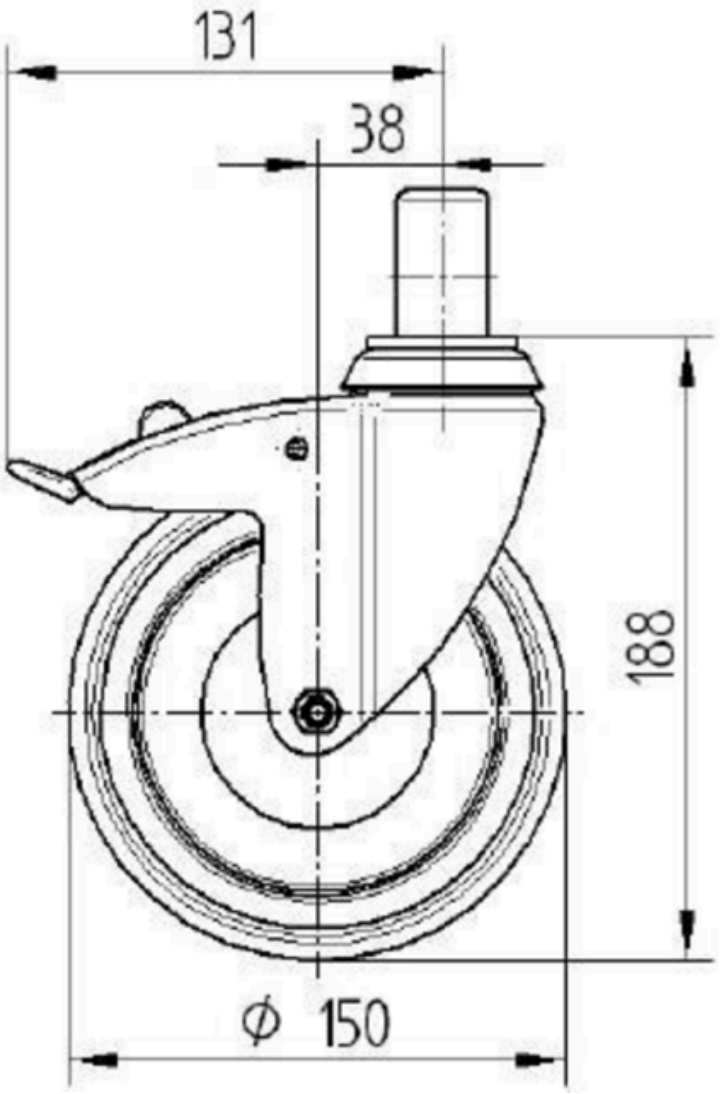

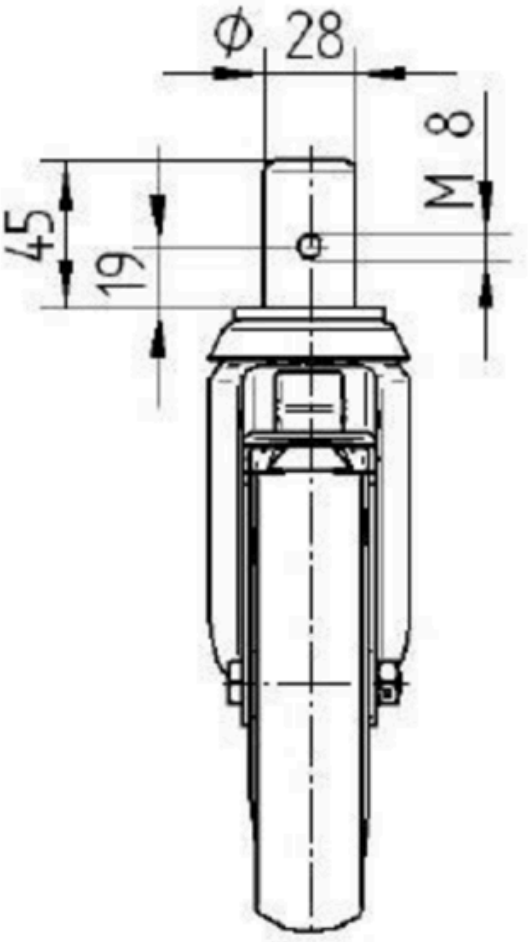

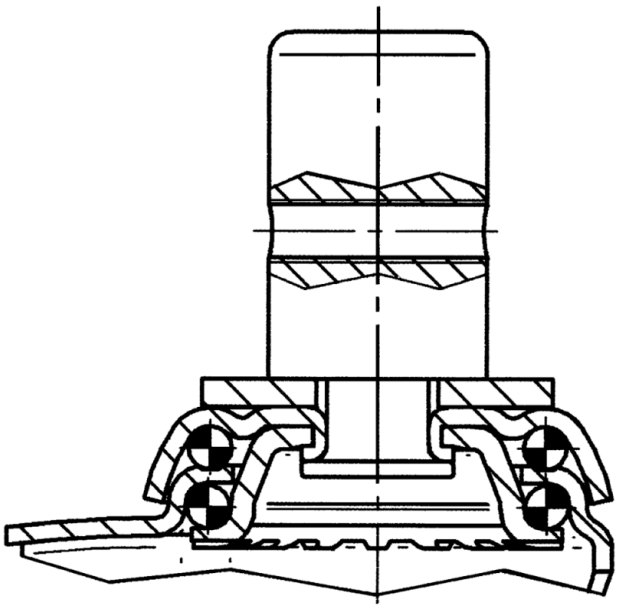

© Copyright 2026 TENTE International GmbH