INFORMATIONS SUR LE PRODUIT

# PURETECH AIR

## PPO400x100-Ø25 HL74 4PR TFR

EAN 4031582400311



Image non contractuelle, peut différer du produit d'origine

### PERFORMANCE

| | |
|---|---|
| Performance de roulage | ●●●○○ |
| Bruit de mouvement | ●●●○○ |
| Usure | ●●●○○ |
| Résistance à la corrosion | ●●●○○ |

### ATTRIBUTS PRINCIPAUX

| | |
|---|---|
| Nom du produit | Puretech air |
| Type | Roue |
| Capacité de charge à 3 km/h | 140 kg |
| Conducteur d'électricité | Non |
| Inoxydable | Non |
| Capacité de charge statique | 280 kg |
| Poids | 1,89 kg |

### ROUE

| | |
|---|---|
| Tread hardness | souple |
| Corps de roue | Polypropylène |
| Bandage | Pneumatique, profil ligné |
| Roulement | Moyeu lisse |
| Pare-fils | Sans pare-fils |
| Diamètre | 400 mm |
| Largeur du bandage | 100 mm |
| Diamètre de l'alésage | 25 mm |
| Longueur de moyeu | 74 mm |
| Dureté du bandage (A) | 55 Shore A |

© Copyright 2026 TENTE International GmbH

# PURETECH AIR

PPO400x100-Ø25 HL74 4PR TFR

EAN 4031582400311

BETTER MOBILITY. BETTER LIFE.

## Dessins du produit

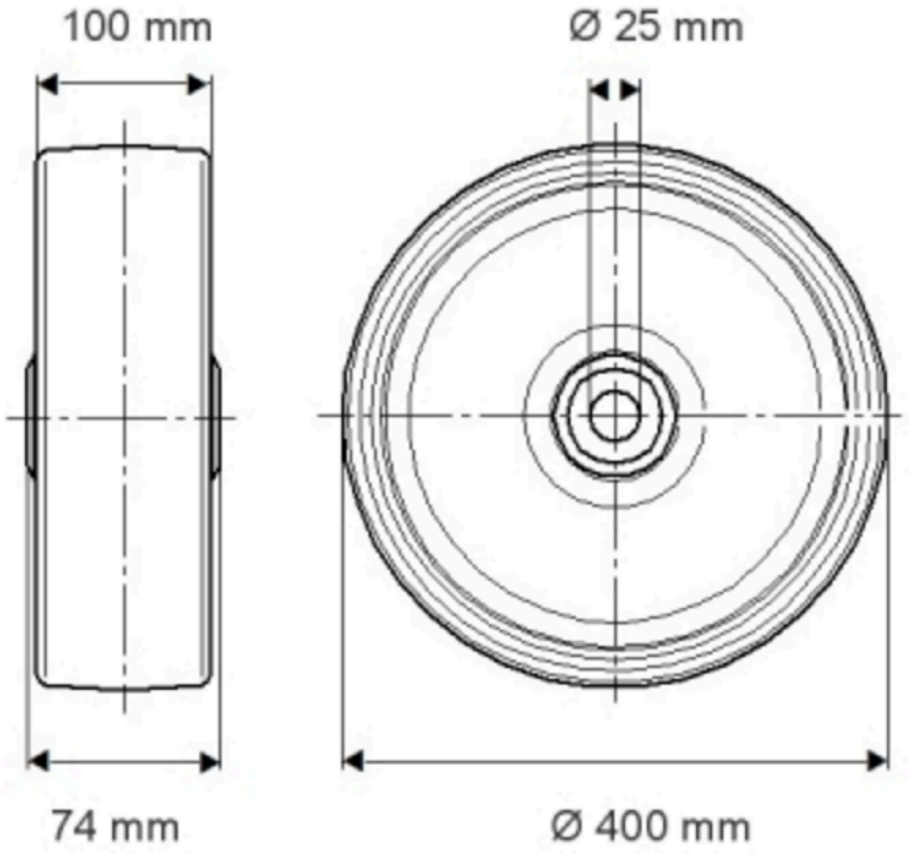


© Copyright 2026 TENTE International GmbH