PRODUKTINFORMATION

FOOTMASTER

FOOT MASTER GAGD-100-ASF-HUD

EAN 4031582495287
Bestellnummer 00800103

BETTER MOBILITY. BETTER LIFE.

Bild kann vom Originalprodukt abweichen

PERFORMANCE

Laufverhalten	○○○○○
Fahrgeräusch	○○○○○
Abrieb	○○○○○
Korrosionsbeständigkeit	○○○○○

HAUPTMERKMALE

Produktname	Footmaster
Typ	Lenkrolle
Tragfähigkeit bei 3 km/h	310 kg
Temperaturbereich (Minimum)	-10 °C
Temperaturbereich (Maximum)	90 °C
Bauhöhe	150 mm
Gesamtbreite	118 mm
Gesamtgewicht	6,66 kg

RAD

Lager	Unbearbeitete Nabe
Durchmesser	100 mm
Breite der Lauffläche	30 mm
Breite des Radkörpers	30 mm

GEHÄUSE

Ausladung	30 mm
Schwenkradius	84 mm
Störkreis	168 mm
Dom Durchmesser	104 mm

BEFESTIGUNG

Plattenlänge	112 mm
Plattenbreite	112 mm
Plattenlochlänge (Maximum)	92 mm
Plattenlochbreite (Maximum)	92 mm
Plattenloch Durchmesser	9 mm

© Copyright 2026 TENTE International GmbH

FOOTMASTER

FOOT MASTER GAGD-100-ASF-HUD

EAN 4031582495287
Bestellnummer 00800103

BETTER MOBILITY. BETTER LIFE.
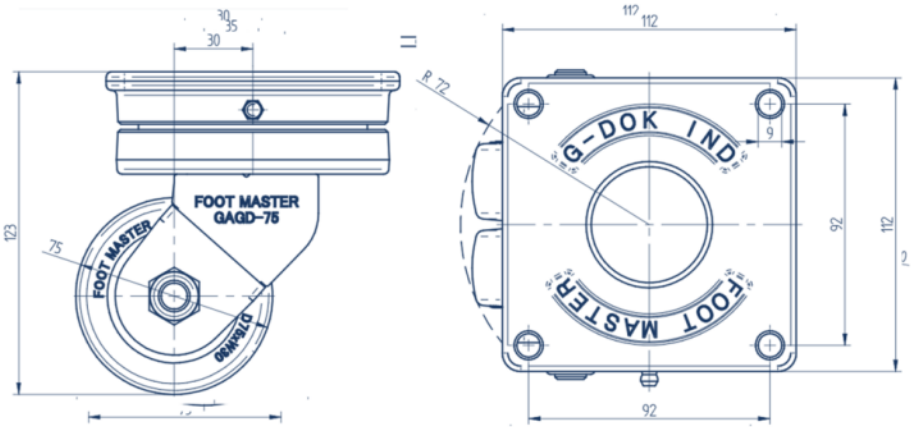
TECHNISCHE ZEICHNUNGEN