INFORMĀCIJA PAR PRODUKTU

ZETA STAINLESS

8670UFX160P63

EAN 4031582313536



Attēls var atšķirties no oriģinālā produkta

VEIKTSPĒJA

Ruļļa veiktspēja	●●●●●
Kustības troksnis	●●●●●
Nodilums	●●●○○
Korozijas izturīgs	●●●●●

PAMATA ATRIBŪTI

Produkta nosaukums	Zeta stainless
Korpusa tips	Grozāmais atbalsta ritenis
Standarta	EN12533 - Lielas slodzes atbalsta riteņi
Kravnesība pie 4 km/h	300 kg
Kravnesība pie 6 km/h	240 kg
Elektrovadītspējīga	Nē
Nerūsējošais	Jā
Statiskā kravnesība	600 kg
Temperatūras diapazons (minimālais)	-20 °C
Temperatūras diapazons (maksimālais)	85 °C
Kopējais augstums	200 mm
Kopējais platums	96 mm
Kopējais svars	2,83 kg

KRONŠTEINIS

Mājokļa materiāls	Nerūsējošais tērauds, smags
Dakšas forma	Plašs, pastiprināts
Grozāmais gultnis	Divu bumbu sacīkstes
Krāsa	Nerūsējošais tērauds
Ofsets	55 mm
Pagrieziena rādiuss	135 mm
Grozāms savienojums	270 mm
Kupola diametrs	96 mm

RITENIS

Tread hardness	mīksts
Korpusa materiāls	Poliamīds
Protektora materiāls	Elastīgas riepas, bez marķējuma, vulkanizētas
Gūltnis	Cuscinetto a sfere di precisione, Sigillato
Ass	Pieskrūvēts ar uzgriezni
Ritenis krāsa	Pelēks / bez marķējuma
Izplešanās armatūra	Ar vītņu aizsargu
Diametrs	160 mm
Protektora platums	46 mm
Korpusa platums	46 mm
Protektora cietība (A)	64 Krasts A

UZSTĀDĪŠANA

Uzstādīšanas veids	Taisnstūra plāksne
Plāksnes garums	137 mm
Plāksnes platums	105 mm
Plāksnes atveres garums (minimālais)	74 mm
Plāksnes atveres garums (maksimālais)	80 mm
Plāksnes atveres platums (minimālais)	74 mm
Plāksnes atveres platums (maksimālais)	105 mm
Plāksnes atveres diametrs	11 mm

© Copyright 2026 TENTE International GmbH

ZETA STAINLESS

8670UFX160P63

EAN 4031582313536

Pasūtījuma numurs 00829521

Product Drawings

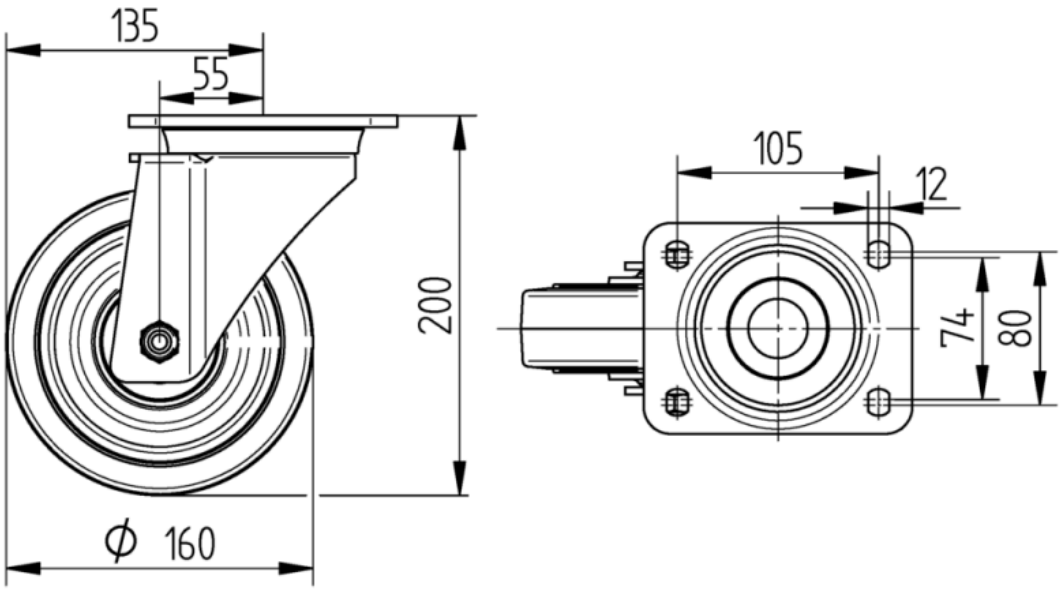

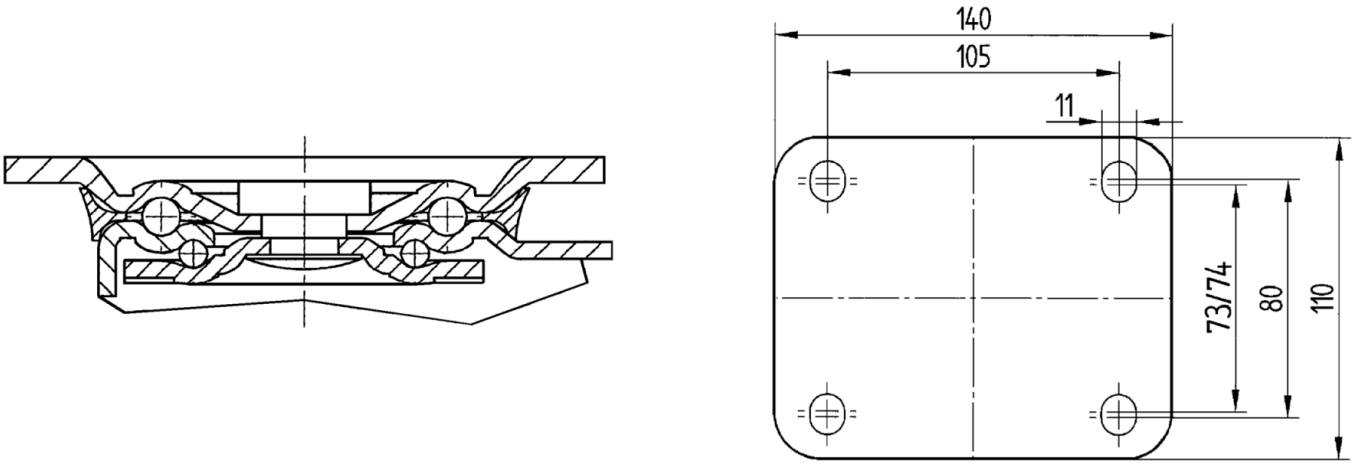

© Copyright 2026 TENTE International GmbH