PRODUCTINFORMATIE

ELASTECH

JFC125X32-Ø8

EAN 4031582319941
Bestelnummer 00024549

Afbeelding kan afwijken van het oorspronkelijke product

WIEL

Materiaal wielkern	Zink gegoten
	zacht
Materiaal loopvlak	Elastische band, niet-markerend, gevulkaniseerd
Lagering	Precisie kogellagers Roestvrij
Afdekkapjes	Met draadbeschermer
Diameter	125 mm
Breedte Loopvlak	32 mm
Diameter Asgat	8 mm
Naaflengte	35,5 mm
Hardheid van het Loopvlak (A)	75 Shore A

PRESTATIES

Rolprestaties	●●●○○
Bewegingsgeluid	●●●○○
Slijtage	●●●○○
Corrosiebestendigheid	●●●○○

KERNKENMERKEN

Productnaam	Elastech
Type	Wiel
Standaard	EN12530 - Hulpmiddelen zwenkwielen
Draagvermogen bij 3 km/h	150 kg
Statisch draagvermogen	300 kg
Temperatuurbereik (minimaal)	-20 °C
Temperatuurbereik (maximaal)	85 °C
Totaal gewicht	0,679 kg

© Copyright 2026 TENTE International GmbH

ELASTECH

JFC125X32-Ø8

EAN 4031582319941
Bestelnummer 00024549

BETTER MOBILITY. BETTER LIFE.

TECHNISCHE TEKENINGEN

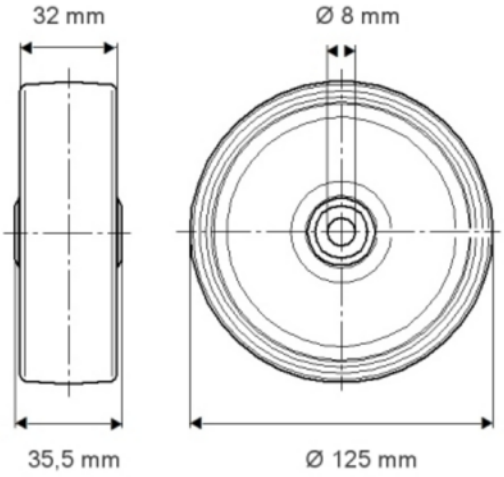

© Copyright 2026 TENTE International GmbH