TERMÉKINFORMÁCIÓK

AGILA

2475DYK050P30-11

EAN 4031582344318



A kép eltérhet az eredeti terméktől

TELJESÍTMÉNY

Gördülési ellenállás teljesítménye	●●●○○
Mozgás zajkibocsátása	●●●●○
Kopás	●●●○○
Korrozióálló képesség	●●●○○

ALAPVETŐ TULAJDONSÁGOK

Termék neve	Agila
Ház típusa	Kerékfékes görgő
Standard	EN12530 - Intézményi görgők
Teherbírás 3 km/h-nál	40 kg
Elektromosan vezető	Igen
Rozsdamentes	Nem
Statikus teherbírás	80 kg
Hőmérséklet-tartomány (minimális)	-20 °C
Hőmérséklet-tartomány (maximális)	85 °C
Összsúly	0,22 kg
Teljes szélesség	43 mm

VÁZ

A ház anyaga	Acéllemez, közepes
Villa alakja	Széles
Forgócsapágy	Kétsoros golyó
Szín	Kék passzivált
Ellensúlyoz	24 mm
Körbeforgás	164 mm
Kupola átmérője	41 mm

KERÉK

Felépítmény anyaga	Acéllemez
Futófelület anyaga	Tömör gumi, fekete, elektromosan vezető
Csapágy	Kúpos golyóscsapágy
Kerék színe	Kék passzivált
Szálvédők	Futófelület védelemmel
Átmérő	50 mm
Futófelület szélessége	19 mm
Test szélessége	19 mm
A futófelület keménysége (A)	80 Shore A

SZERELVÉNY

Szerelvény típusa	Csavarfurat
Csavar furat átmérője	11 mm
Tippek	A görgők bármilyen hosszúságú szabványos csavarokkal szerelhetők fel.

© Copyright 2026 TENTE International GmbH

AGILA

2475DYK050P30-11

EAN 4031582344318

Rendelési szám 00005489

Termékrajzok

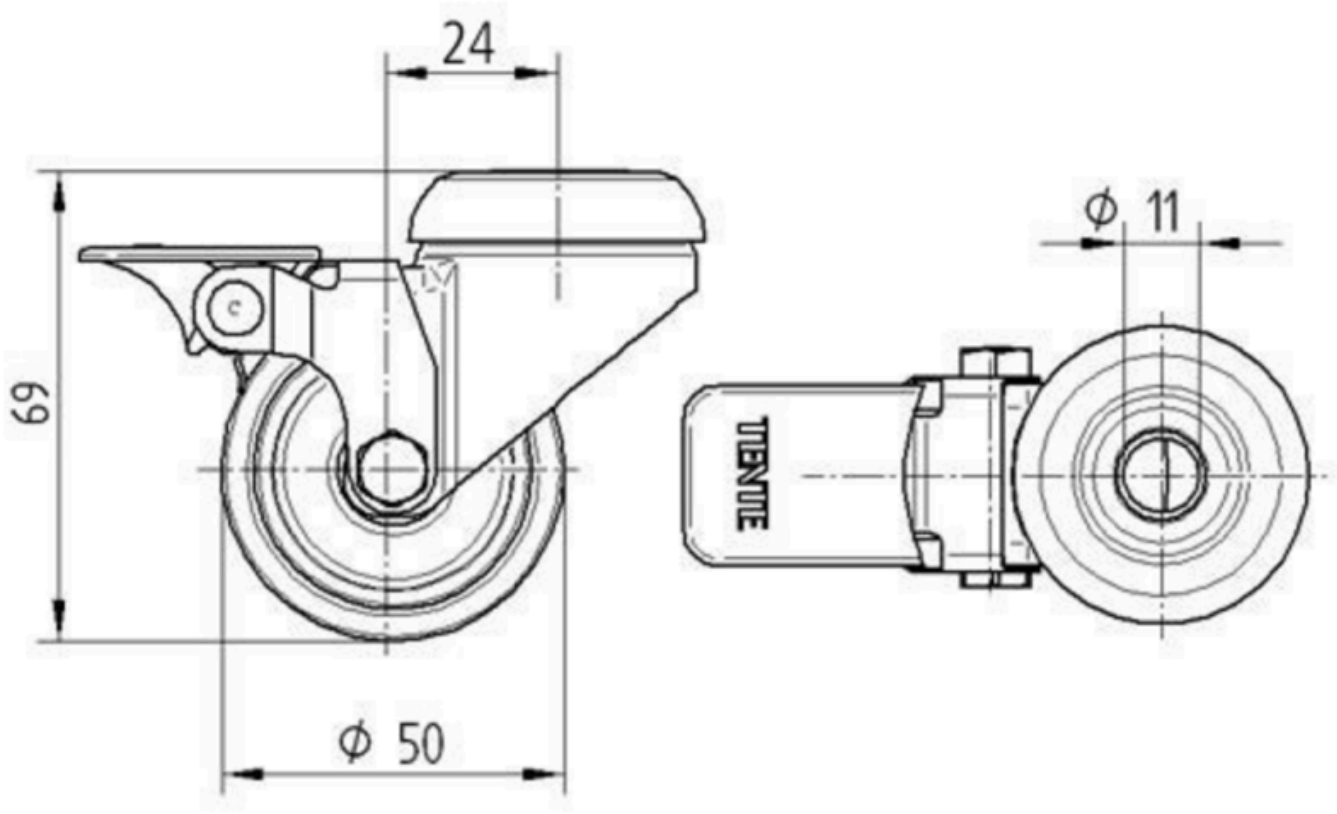

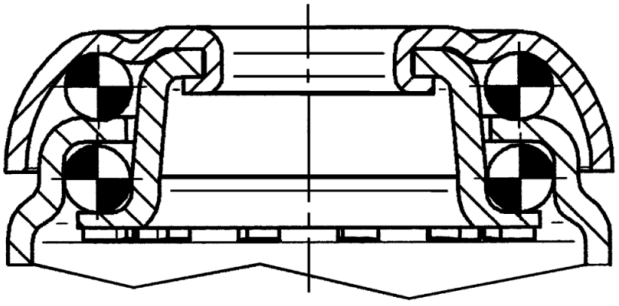

© Copyright 2026 TENTE International GmbH