INFORMATIONS SUR LE PRODUIT

BASETECH

POR100x36-Ø12

EAN 4031582419016

BETTER MOBILITY. BETTER LIFE.



L'image peut différer du produit d'origine

ROUE

Matériau du corps	Polypropylène
Bandage	Identique au corps de Roue
Roulement	Roulements rouleaux
Pare-fils	Sans protège-filet
Diamètre	100 mm
Largeur du Bandage	36 mm
Diamètre du trou de l'Axe	12 mm
Longueur de moyeu	44.4 mm
Dureté du Bandage (D)	65 Shore D

PERFORMANCE

Performance du rouleau	●●●○○
Bruit de mouvement	●●●○○
Attrition	●●●●●
Résistance à la corrosion	●●●○○

ATTRIBUTS DE BASE

Nom du produit	Basetech
Type	Roue
Standard	EN12532 - Équipement de transport
Capacité de charge à 4 km/h	160 kg
Conducteur électrique	Non
Inoxydable	Non
Statique Capacité de charge	320 kg
Plage de température (minimale)	-20 °C
Plage de température (maximale)	60 °C
Poids global	0.14 kg

© Copyright 2026 TENTE International GmbH

BASETECH

POR100x36-Ø12

EAN 4031582419016

BETTER MOBILITY. BETTER LIFE.

Dessins du produit

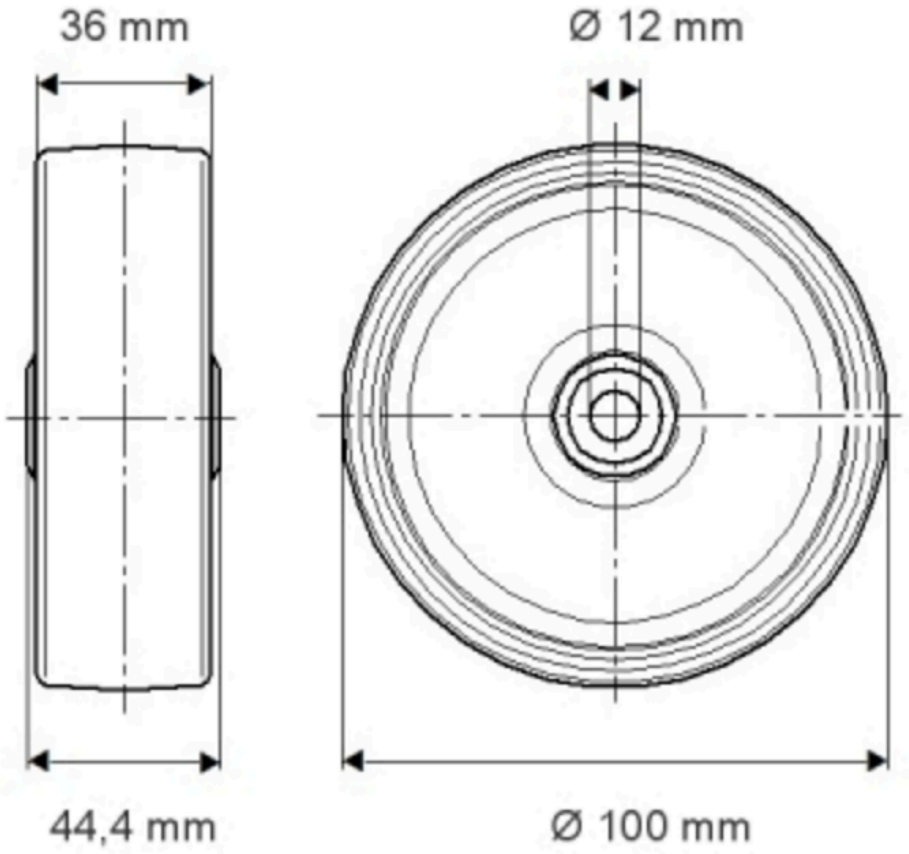

© Copyright 2026 TENTE International GmbH