BASETECH

POR160x40-Ø15 HL58 white TFR

EAN 4031582390575

BETTER MOBILITY. BETTER LIFE.



ROUE

Diamètre	160 mm
Largeur du bandage	40 mm
Diamètre de l'alésage	15 mm
Longueur de moyeu	58 mm

PERFORMANCE

Performance de roulage	●●●○○
Bruit de mouvement	●●●○○
Usure	●●●●●
Résistance à la corrosion	●●●○○

ATTRIBUTS DE BASE

Nom du produit	Basetech
Capacité de charge à 4 km/h	300 kg
Conducteur d'électricité	no
Inoxydable	no
Capacité de charge statique	600 kg
Plage de température (minimale)	-20 °C
Plage de température (maximale)	60 °C
Poids	0.32 kg

© Copyright 2026 TENTE International GmbH

BASETECH

POR160x40-Ø15 HL58 white TFR

EAN 4031582390575

BETTER MOBILITY. BETTER LIFE.

Dessins du produit

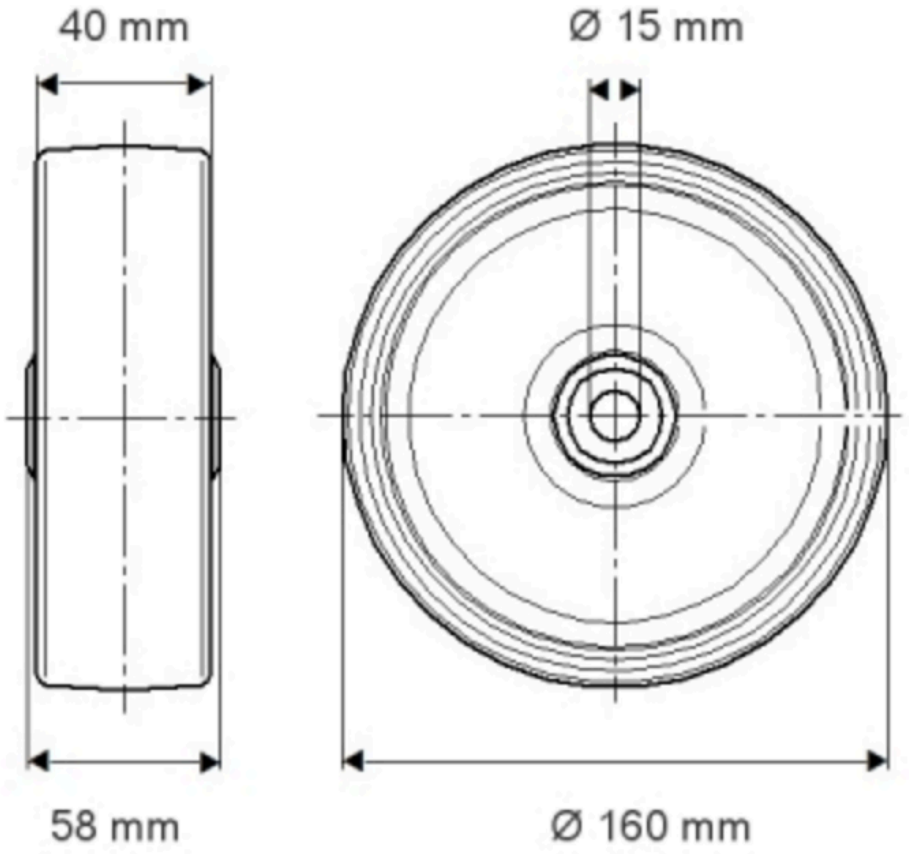

© Copyright 2026 TENTE International GmbH