PRODUKTINFORMATION

NOVATECH

ITP 160x50-Ø25

EAN 4031582319910

BETTER MOBILITY. BETTER LIFE.



Billedet kan afvige fra det oprindelige produkt

HJUL

Fælgmateriale	Aluminium
Hjulbanemateriale	Polyuretan, Støbt
Leje	Præcisionskugleleje
Hjul farve	Honninggul (RAL1005)
Trådfang	Uden trådfang
Diameter	160 mm
Hjulbane bredde	50 mm
Aksel Huldiameter	25 mm
Navlængde	60 mm
Fælgbredde	50 mm
Hårdhed af Hjulbane (A)	92 Shore A
Hårdhed af Hjulbane (D)	42 Shore D

YDEEVNE

Rullemodstand	●●●●○
Kørselsstøj	●●●○○
Abrasion	●●●●○
Rustbeskyttelse	●●●○○

PRIMÆRE EGENSKABER

Produktnavn	Novatech
Type	Hjul
Standard	EN12532 – Transportudstyr
Belastning ved 4 km/t	800 kg
Belastning ved 6 km/t	640 kg
Elektrisk ledende	Nej
Rustfri	Nej
Belastning Statisk	1600 kg
Temperaturområde (minimum)	-10 °C
Temperaturområde (maksimum)	60 °C
Samlet vægt	1,07 kg

© Copyright 2026 TENTE International GmbH

NOVATECH

ITP 160x50-Ø25

EAN 4031582319910

Bestillingsnummer 00830810

Produkttegninger

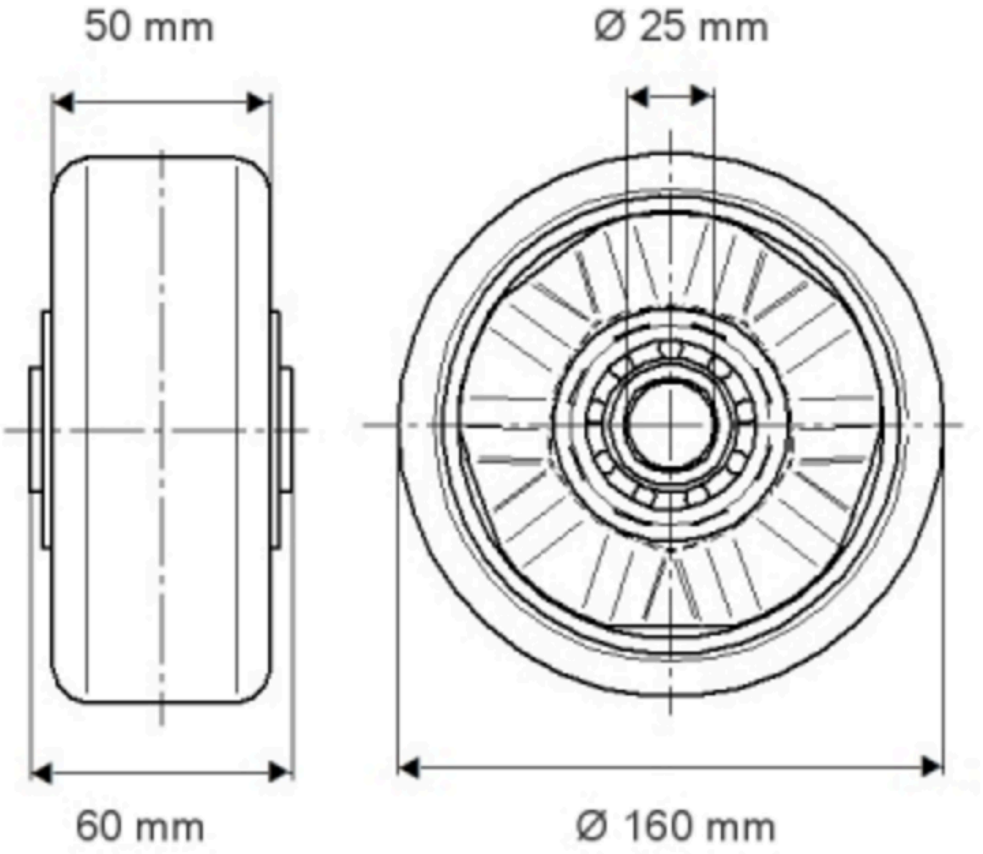

© Copyright 2026 TENTE International GmbH

NOVATECH

ITP 160x50-025

EAN 4031582319912

Bestillingsnummer 00830810

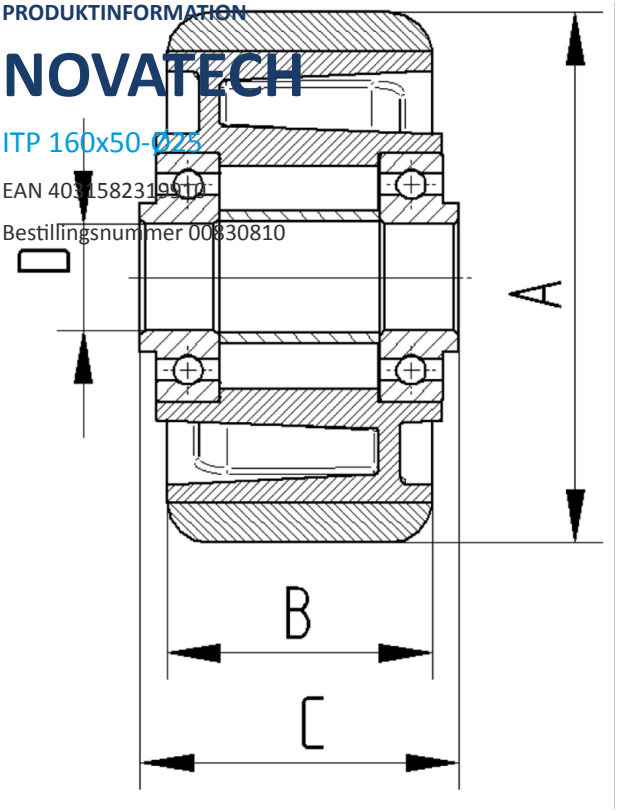

BETTER MOBILITY. BETTER LIFE.

© Copyright 2026 TENTE International GmbH