INFORMACE O PRODUKTU

BASETECH

POR 108x36-Ø12 HL44,4

EAN 4031582320794



Obrázek se může lišit od původního produktu

KOLO

Materiál středu	Polyprpylen
Materiál běhounu	Identické s tělem Kolo
Ložisko	Valivé ložisko
Barva Kola	Grafitově černá (RAL9011)
Ochranná krytka	Bez pouzdra
Průměr	108 mm
Šířka Běhoun	36 mm
Průměr otvoru pro Šroub	12 mm
Délka náboje	44,4 mm
Šířka středu kola	36 mm
Tvrdost Běhoun (D)	65 Shore D

VÝKON

Valivý odpor	●●●○○
Hlučnost	●●●○○
Opotřebení	●●●●○
Odolné vůči korozi	●●●○○

ZÁKLADNÍ ATRIBUTY

Název produktu	Basetech
Typ	Kolo
Norma	EN12532 – Přepravní vybavení
Nosnost 4 km/h	160 kg
Elektrické vodivé	Ne
Nerezové	Ne
Statická Nosnost	320 kg
Rozsah teploty (minimální)	-20 °C
Teplotní rozsah (maximální)	60 °C
Celková hmotnost	0,15 kg

© Copyright 2026 TENTE International GmbH

BASETECH

POR 108x36-Ø12 HL44,4

EAN 4031582320794

Objednací číslo 00030953

Výkresy produktu

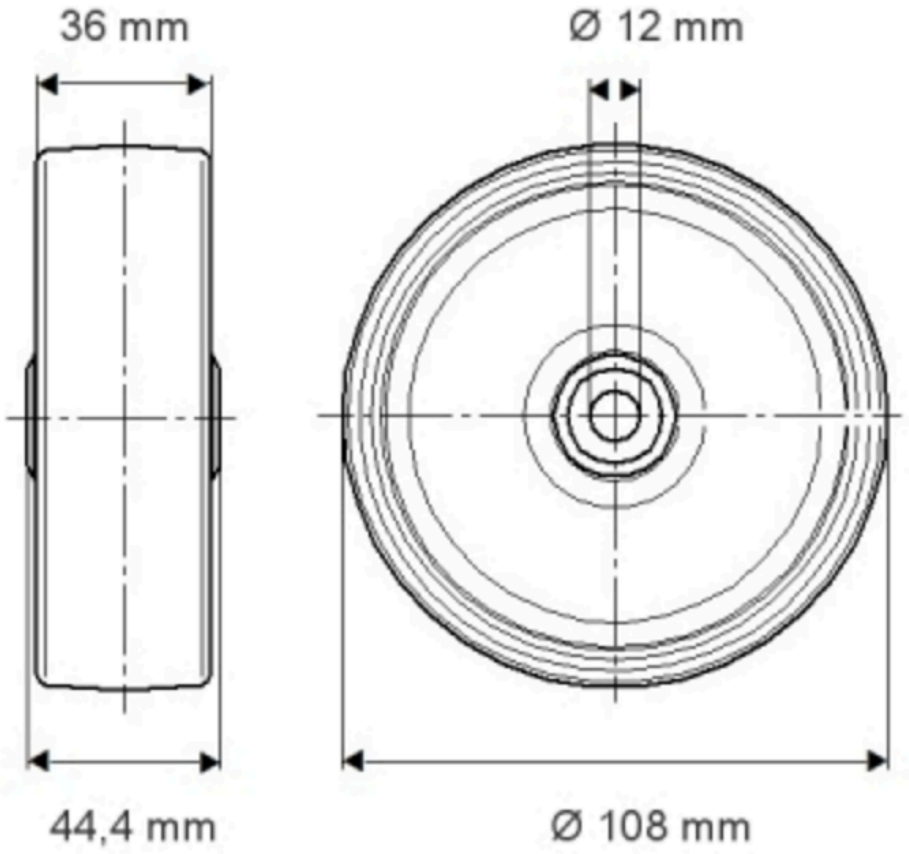

© Copyright 2026 TENTE International GmbH