ИНФОРМАЦИЯ ЗА ПРОДУКТА

AGILA TWIN

2977DIK075P50

EAN 4031582302905



Изображението може да се различава от оригиналния продукт

ИЗПЪЛНЕНИЕ

Производителност на ролката	●●●○○
Шум от движение	●●●●○
Привличане	●●●○○
Устойчив на корозия	●●●○○

ОСНОВНИ АТРИБУТИ

Име на продукта	Agila twin
Тип	Въртящ се Колело с Пълно заключване
Стандартен	EN12530 – Изделителни колела
Товароносимост при 3 км/ч	100 kg
Електропроводим	Не
Неръждаемост	Не
Статичен Товароносимост	200 kg
Температурен диапазон (минимален)	-20 °C
Температурен диапазон (максимален)	85 °C
Обща височина	102 mm
Обща ширина	71 mm
Общо тегло	0.98 kg

ВИЛКА

Материал на корпуса	Стоманен лист, среден
Форма Вилица	Вилка на две Колело
Въртящ се лагер	Две състезания с топка
Цвят	Синьо покритие
Изместване	31.3 mm
Радиус на завъртане	99 mm
Интерференция при завъртане	198 mm
Диаметър на купол	65 mm

КОЛЕЛО

Материал на тялото	Стомана от лист
Материал на реазбата	Плътна гума без маркировка
Лагер	Конусен сачмен лагер
Цвят на Колело	Синьо покритие
Предпазители за резби	С предпазно устройство за резба
Диаметър	75 mm
Ширина на Резба	25 mm
Ширина на тялото	25 mm
Твърдост на Резба (A)	80 бряг A

ПРИЛЯГАНЕ

Тип на фитинга	Правоъгълна плака
Дължина на плаката	77 mm
Ширина на плаката	67 mm
Дължина на отвора на плаката (минимална)	46.5 mm
Дължина на отвора на плаката (максимална)	51.5 mm
Ширина на отвора на плаката (минимална)	56 mm
Ширина на отвора на плаката (максимална)	61.5 mm
Диаметър на отвора на плаката	8.5 mm

© Copyright 2026 TENTE International GmbH

AGILA TWIN

2977DIK075P50

EAN 4031582302905

Номер на поръчката 00003077

Чертежи на продукта

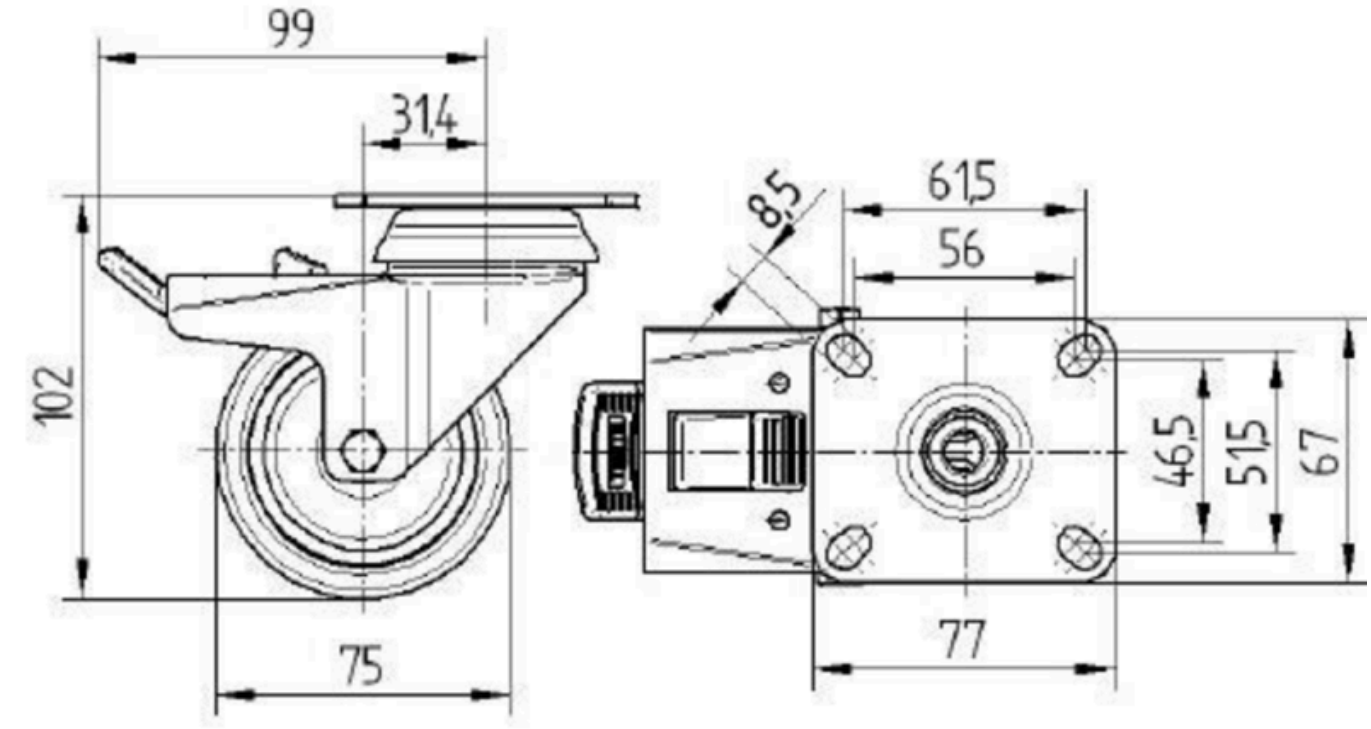

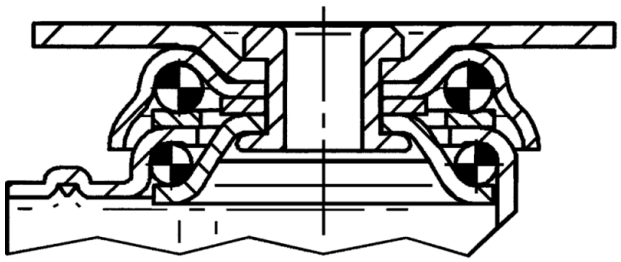

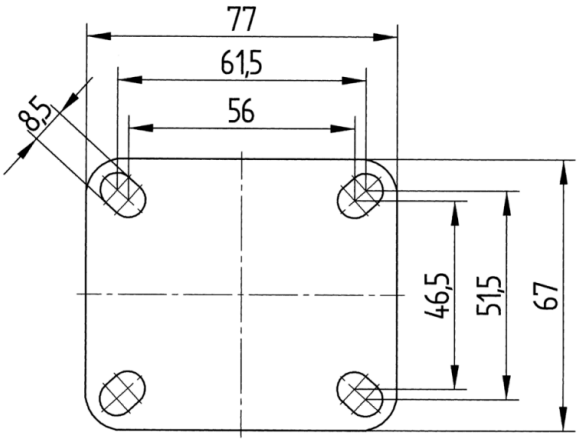

© Copyright 2026 TENTE International GmbH