ИНФОРМАЦИЯ О ПРОДУКТЕ

LINEA

5947UAC125P30-11 9002/3000 High Temperature

BETTER MOBILITY. BETTER LIFE.



Изображение может отличаться от оригинального продукта

ПРОИЗВОДИТЕЛЬНОСТЬ

Производительность рулона	●●●●●
Шум движения	●●●○○
Исчезновение	●●●●○
Устойчивость к коррозии	●●●●○

ОСНОВНЫЕ АТРИБУТЫ

Название продукта	Linea
Тип	Поворотное Колесная опора с Общий тормоз
Стандартный	EN12530 — ролики устройств
Грузоподъемность при 3 км/ч	130 kg
Электропроводящий	Нет
Нержавеющая сталь	Да
Грузоподъемность статическая	260 kg
Диапазон температур (минимальный)	-20 °C
Диапазон температур (максимальный)	70 °C
Общая высота	143 mm
Общая ширина	82 mm
Общий вес	0,87 kg

КРОНШТЕЙН

Материал корпуса	Полиамид
Форма Вилы	Кронштейн сдвоенного Колесо
Повортный узел	Прециссионый шариковый подшипник
Цвет	Серый белый (RAL9002)
Офсет (Смещение)	40 mm
Радиус поворота	129 mm
Поворотное соединение	258 mm
Диаметр купола	52 mm

КОЛЕСО

Материал корпуса	Полиамид
Материал протектора	Полиуретан, Инжекционный
Подшипник	Прециссионый шариковый подшипник, Нержавеющая сталь
Цвет Протектор	Сланцево-серый (RAL7015)
Цвет Колесо	Сланцево-серый (RAL7015)
Защита от проводов	С защитой резьбы
Диаметр	125 mm
Ширина Протектор	20 mm
Ширина тела	20 mm
Твердость Протектор (A)	92 Береговая A

ФИТИНГ

Тип фитинга	Отверстие под болт
Диаметр отверстия Болт	11 mm

Deutscher Конструктор Club

Премия Interzum Award

Награда за Дизайн IF

© Copyright 2026 TENTE International GmbH

LINEA

5947UAC125P30-11 9002/3000 High Temperature

BETTER MOBILITY. BETTER LIFE.

Чертежи изделия

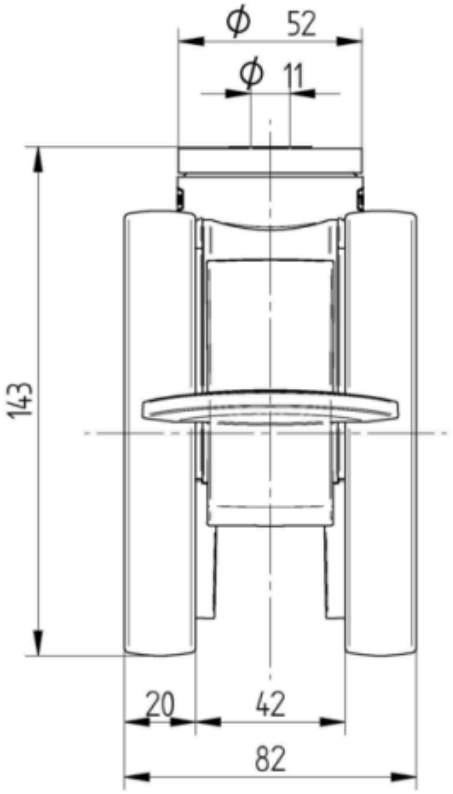

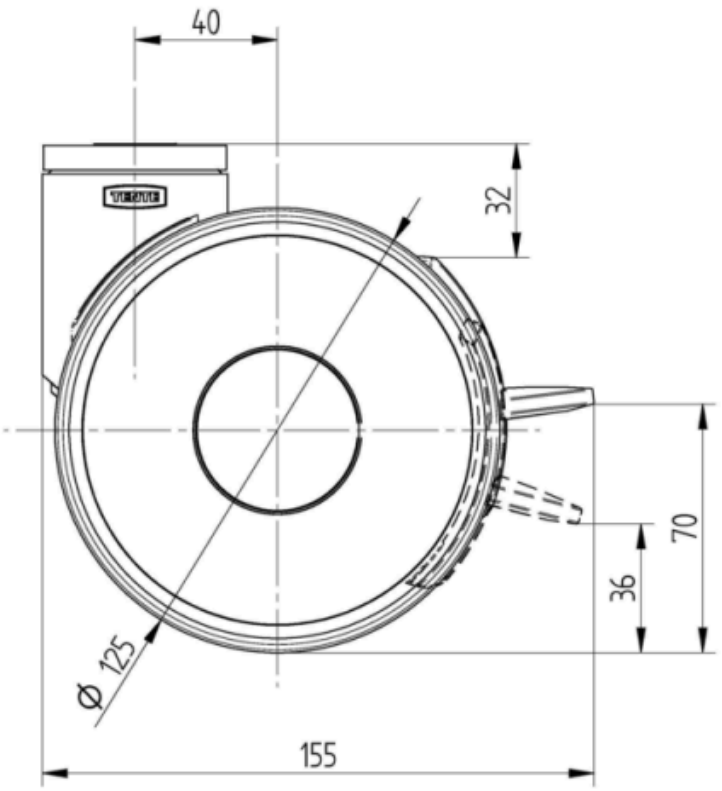

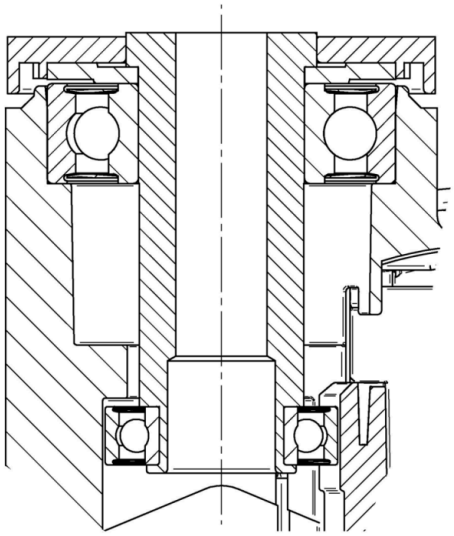

Deutscher Конструктор Club

Премия Interzum Award

Награда за Дизайн IF

© Copyright 2026 TENTE International GmbH