INFORMACIJE O PROIZVODU

MAXTECH

UAR 125x32-Ø12 HL44 natural/3004

EAN 4031582323139



Slika se može razlikovati od originalnog proizvoda

PERFORMANSE

Performanse kotrljanja	●●●○○
Buka u pokretu	●●●○○
Ishrana	●●●●○
otpornost na rdju	●●●○○

OSNOVNI ATRIBUTI

Naziv proizvoda	Maxtech
Tip	Tocak
Standard	EN12532 - transportna oprema
Nosivost na 4 km/h	200 kg
Električni provod	no
nerdjajuci	no
Statički Nosivost	400 kg
Temperaturni opseg (Minimalno)	-25 °C
Opseg temperature (maksimalni)	80 °C
Ukupna težina	0.27 kg

TOCAK

Materijal za telo	poliamid
materijal omotaca	Poliuretan, liveno
Nošenje	kotrljajuci lezaj
Boja Tocak	Prirodno belo
stitnici omotaca	Bez stražara
Prečnik	125 mm
Širina omotac	32 mm
dimenzija rupa osovina	12 mm
duzina glavcine	44 mm
Širina tela	32 mm
Teškoća gazećeg omotac (A)	92 Šor A
Teškoća gazećeg omotac (D)	42 Šor D

© Copyright 2026 TENTE International GmbH

MAXTECH

UAR 125x32-Ø12 HL44 natural/3004

EAN 4031582323139

Broj porudžbine 00034174

Crteži proizvoda

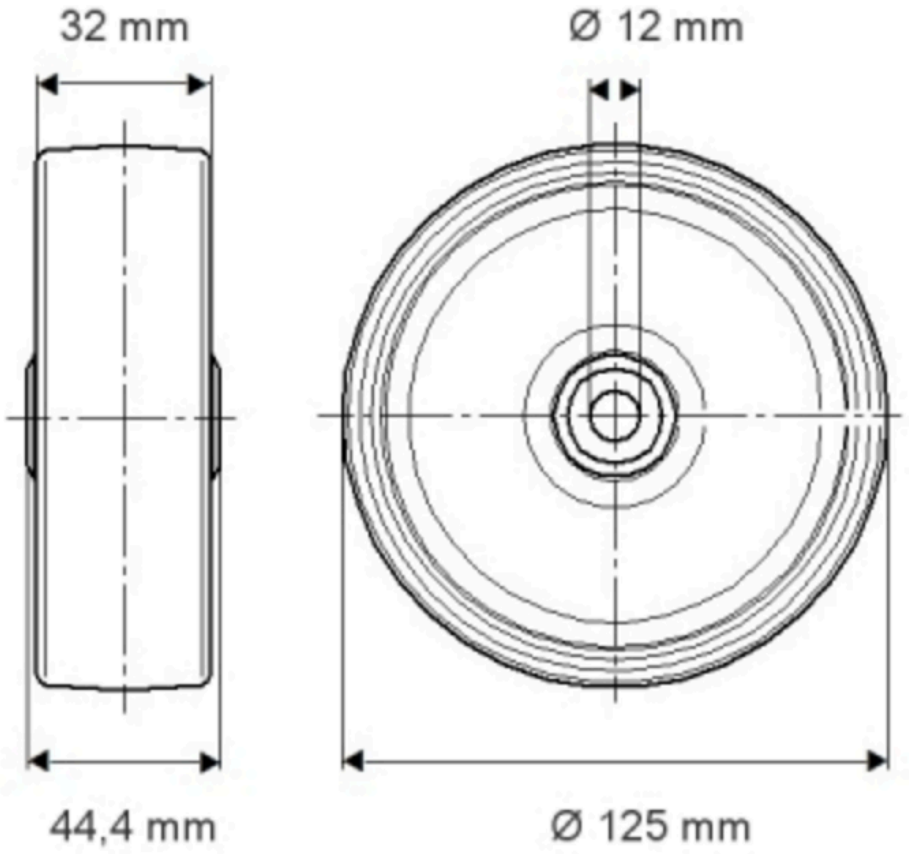

© Copyright 2026 TENTE International GmbH