INFORMACJE O PRODUKCIE

INTEGRAL

2046XSX200R26-28S45 D 9002 4xM8 W

EAN 4031582342086



Obraz może różnić się od oryginalnego produktu

WYDAJNOŚĆ

Wydajność rolek	●●●○○
Hałas ruchowy	●●●○○
Odejście	●●●●○
Odporność na korozję	●●●○○

PODSTAWOWE ATUTY

Nazwa produktu	Integral
Typ	Kółko obrotowe z centralnym , Blokada pełna
Standardowy	EN12531 — Odlewy do łóżek szpitalnych
Nośność przy 3 km/h	150 kg
Nośność przy 4 km/h	150 kg
Przewodzące prąd elektryczny	Tak
Nierdzewne	Nie
Nośność statyczne	450 kg
Zakres temperatur (minimalny)	-25 °C
Zakres temperatur (maksymalny)	80 °C
Wysokość całkowita	229 mm
Szerokość całkowita	70 mm
Waga całkowita	1,59 kg
Certyfikacja	Testowane i monitorowane przez TÜV Süd

OBUDOWA

Materiał obudowy	Arkusz stalowy, średni
Kształt Widelec	Zamknięte
Łożysko obrotowe	Łożysko kulkowe precyzyjne
Kolor	Szary biały (RAL9002)
Wysięg	60 mm
Promień działania koła	160 mm
Zasięg działania koła	320 mm
Średnica kopuły	70 mm

KOŁO

Materiał ciała	Poliamid, przewodzący elektrycznie
Materiał bieżni	Poliuretan, Wtrysk, przewodzący elektrycznie
Łożysko	Łożysko kulkowe precyzyjne uszczelnione
Kolor Bieżnia	Szary blaszkowy (podobny RAL7015)
Kolor Koło	Szary blaszkowy (RAL7015)
Osłony gwintu	Zintegrowany ochraniacz gwintu
Średnica	200 mm
Szerokość Bieżnia	35 mm
Szerokość korpusu	35 mm
Twardość Bieżnia (D)	59 Shore D

MOCOWANIE

Typ mocowania	Trzpień z Krzywka sterująca do prętów profilowanych
Średnica Trzpień	28 mm
Długość Trzpień	96 mm
Położenie gwintu Trzpień	19 mm
Liczba otworów montażowych Trzpień	4
Wskazówka	Łóżka zmywalne muszą być uszczelnione w obszarze mocowania przez producenta łóżek szpitalnych.

IF nagroda za projekt

Nagroda Red Dot Design Award

© Copyright 2026 TENTE International GmbH

INTEGRAL

2046XSX200R26-28S45 D 9002 4xM8 W

EAN 4031582342086

BETTER MOBILITY. BETTER LIFE.

Rysunki produktu

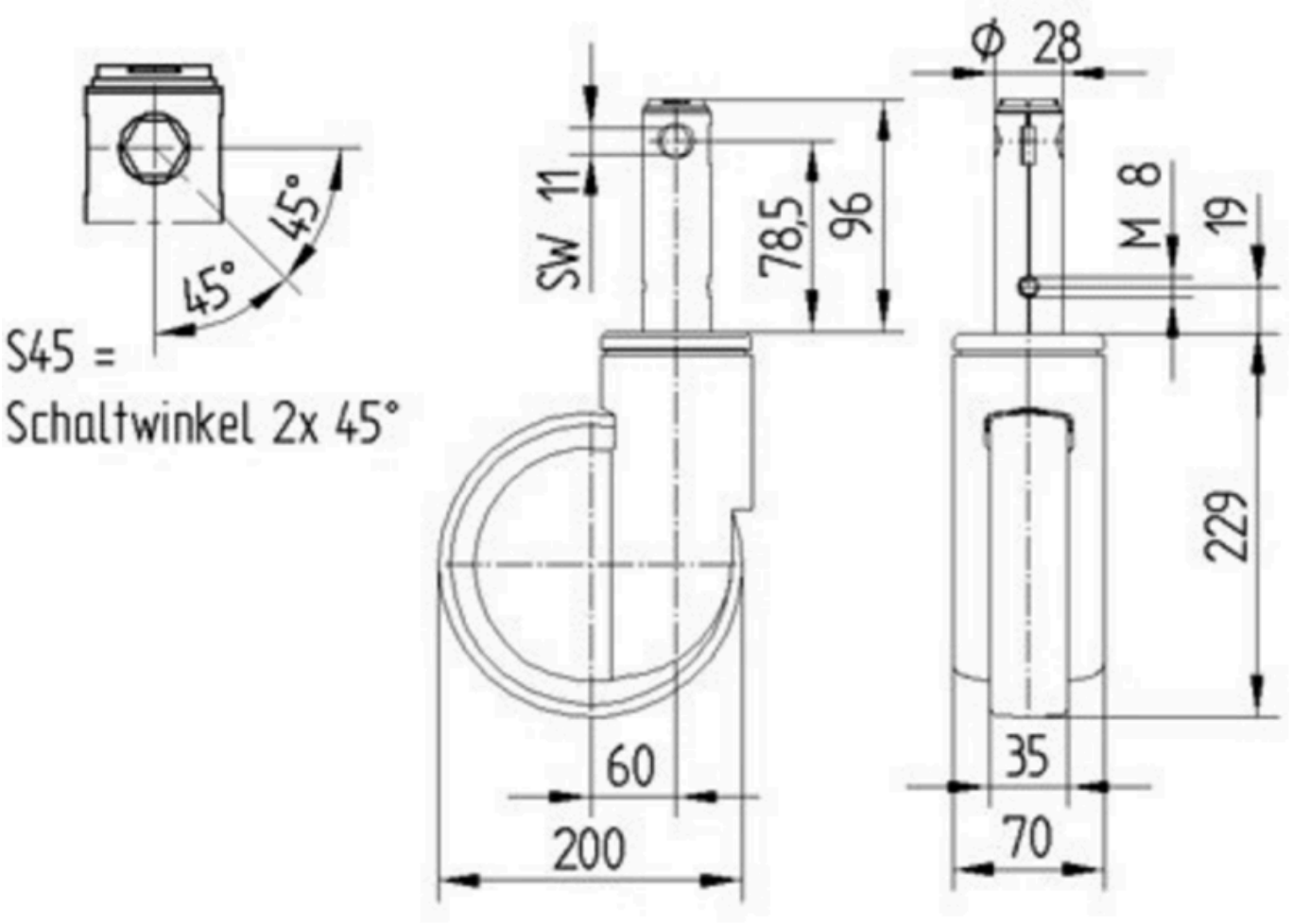

IF nagroda za projekt

Nagroda Red Dot Design Award

© Copyright 2026 TENTE International GmbH