PRODUKTINFORMATION

BASETECH

POO080x34-Ø12

EAN 4031582418972



Billedet kan afvige fra det oprindelige produkt

YDEEVNE

Rullemodstand	●●●○○
Kørselsstøj	●●●○○
Abrasion	●●●●●
Rustbeskyttelse	●●●○○

PRIMÆRE EGENSKABER

Produktnavn	Basetech
Type	Hjul
Standard	EN12532 – Transportudstyr
Belastning ved 4 km/t	125 kg
Elektrisk ledende	Nej
Rustfri	Nej
Belastning Statisk	250 kg
Temperaturområde (minimum)	-20 °C
Temperaturområde (maksimum)	60 °C
Samlet vægt	0,06 kg

HJUL

Fælgmateriale	Polypropylen
Hjulbanemateriale	Identisk med Hjulfælg
Leje	Glideleje
Trådfang	Uden trådfang
Diameter	80 mm
Hjulbane bredde	34 mm
Aksel Huldiameter	12 mm
Navlængde	44,4 mm
Hårdhed af Hjulbane (D)	65 Shore D

© Copyright 2026 TENTE International GmbH

BASETECH

POO080x34-Ø12

EAN 4031582418972

BETTER MOBILITY. BETTER LIFE.

Produkttegninger

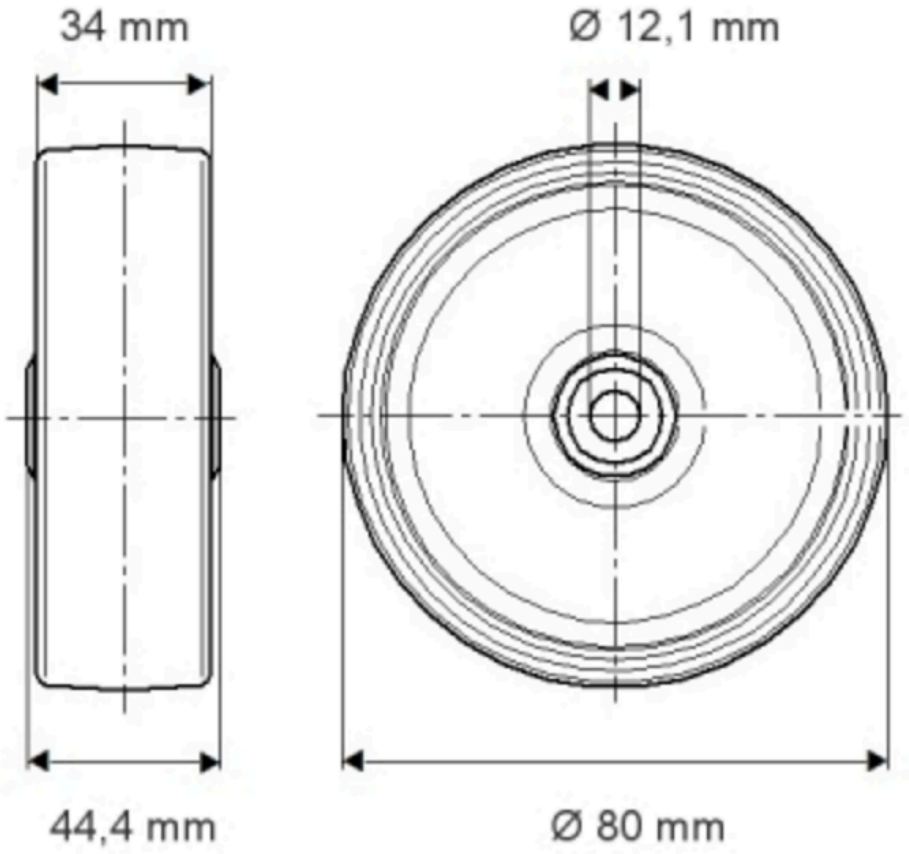

© Copyright 2026 TENTE International GmbH